Mobile Generation

מדריך מקוצר دليل مُختصر MG4

Mobile Generation

100% ELECTRIC

תוכן עניינים

הקדמה 2

נוריות חיוויי ואזהרה בלוח המחוונים 3

החלפת גלגל ולחצי אוויר בצמיגים

מערכת ניטור לחץ אוויר בצמיגים (TPMS) 14

החלפת גלגל / תיקון צמיג 16

תחזוקה שוטפת בסיסית

מגבים 23

מכסה מנוע... 25

תא קדמי... 26

נוזל קירור 27

נוזל בלמים... 29

מערכת ההנעה החשמלית

מידע על הסוללה.. 32

סוללת במתח גבוה 33

הנחיות לטעינה 43

הנחיות פריקה 50

הוראות למקרה חירום

אמצעי אזהרה.. 53

גרירה והובלה.. 53

ECall-SOS - סיוע חירום* 57

סוללה 12 וולט 59

התנעה במצב חירום 60

הקדמה

מדריך מקוצר זה אינו מהווה תחליף לקריאת ספר הנהג המלא שבו הנחיות ההפעלה המפורטות והעדכניות ביותר ואזהרות הבטיחות לשימוש נכון ברכבך.

אנו ממליצים לך לקרוא גם את ספר הנהג המלא כדי להכיר את כלל מערכות הרכב ותפעולו הנכון והתקין.

חלק מהמערכות המתוארות במדריך זה מותקנות ברכבך וזאת בהתאם למועד יצור הרכב, לרמת הגימור, לגרסה ולמאפיינים המתאימים למועד ולמפרט הזמנתך ולמדינה בו הוא משווק.

האיורים במדריך זה נועדו לצורך המחשה בלבד.

סמלים

הסמלים הבאים המופיעים בספר הוראות זה נועדו להסב את תשומת לבך ולספק מידע מסוים.

אזהרה

סמל אזהרה זה מזהה תהליכים שיש לבצע באופן מדויק או מידע שחובה לקחת בחשבון, כדי לצמצם את הסכנה של פציעה גופנית או נזק חמור לרכב

הערה

הערה: מתארת מידע שימושי.

כאשר מופיע סמל זה, יש למסור את החלקים המתוארים לסילוק לגופים המוסמכים לכך כדי להגן על הסביבה.

כוכבית

כוכבית (*) לאחר טקסט או כותרת מציינת תכונה, רכיב או אביזר הזמין בהתאם לרמת הגימור, לגרסה ולמאפיינים המתאימים למפרט הזמנתך ולמדינה בו הוא משווק.

מידע בתוך איור

מזהה רכיבים מתוארים.

מזהה כיוון תנועה של רכיבים מתוארים.

מרכז שירות מורשה MG חשמלי של היבואן (1)

מרכז שירות מורשה MG חשמלי של היבואן פירושו, מרכז שירות של היבואן מורשה לדגם MG חשמליים.

מוסך מוסמך (2)

מוסך מוסמך פירושו, מוסך מוסמך לתיקון ואחזקה של רכב חשמלי/היברידי.

נוריות חיווי ואזהרה בלוח המחוונים

כשהרכב מתניע או נמצא בנסיעה, אם נדלקות נוריות אזהרה או חיווי בלוח המחוונים, הדבר מצביע על כך שהמערכת הרלוונטית נמצאת במצב תקלה. חלק מנוריות האזהרה נדלקות או מהבהבות בליווי צלילי אזהרה או הודעת הנחיה.

אנא קרא בעיון את ההנחיות הבאות כדי להבין את המשמעות של נוריות האזהרה והחיווי השונות. במקרה של תקלה, יש לנקוט באמצעים מתאימים בזמן, וליצור קשר עם מוסך MG מורשה לקבלת שירות בהקדם האפשרי.

שם	סמל	הערה
חיווי אורות נמוכים		האורות הנמוכים דולקים.
חיווי אורות גבוהים		האורות הגבוהים דולקים.
חיווי אורות גבוהים חכמים		האורות הגבוהים החכמים מופעלים.
חיווי פנס צד		הפנסים הצדדיים דולקים.

נוריות חיווי ואזהרה בלוח המחוונים

חיווי פנס ערפל אחורי		פנסי הערפל האחוריים דולקים.
חיווי איתות פנייה		כשאיתותי הפנייה השמאלי או הימני מהבהב, גם חיווי נורית האיתות בצד המתאים יהבהב. אם אורות החירום המהבהבים מופעלים, שני איתותי הפנייה יהבהבו בו-זמנית. אם אחד מאיתותי הפנייה בלוח המחוונים מהבהב במהירות גבוהה, הדבר מצביע על כך שבפנס האיתות בצד המתאים יש תקלה.
נורית אזהרה כרית אוויר		יש תקלה במערכת ה-SRS או בחגורת הבטיחות. יש לעצור את הרכב, ברגע שהדבר בטוח, ולסגור את מתג ההצתה. אחרת, קיימת סכנה לכך שהמערכת SRS או חגורת הבטיחות לא יעבדו כראוי במקרה של תאונה.
נורית אזהרה חגורת בטיחות לא חגורה		אם נורית זו נדלקת או מהבהבת, הדבר מצביע על כך שחגורת הבטיחות של הנהג או הנוסע לא חגורה
נורית אזהרת מערכת מניעת גניבה		אם נורית זו נדלקת, זה סימן שלא זוהה מפתח תקף. במקרה כזה, השתמש במפתח הנכון, או קבע את המפתח החכם למצב ההתנעה. לפרטים ראה הסעיף "נוהל התנעה במצב המתנה" בפרק "נהיגה"

נורית אזהרה מערכת ניטור לחץ אוויר בצמיגים (TPMS)		אם נורית זו נדלקת, הדבר מצביע על כך שלחץ האוויר בצמיגים נמוך. אנא בדוק את לחץ האוויר בצמיגים. אם נורית זו מהבהבת ולאחר מכן נשארת דולקת לזמן קצר, הדבר מצביע על כך שלמערכת יש תקלה.
נורית אזהרה מערכת הגה כוח חשמלי (EPS)		אם נורית זו נדלקת, הדבר מצביע על כך שבמערכת הגה הכוח החשמלי יש תקלה כללית. ביצועי המערכת יפחתו. ניתן לנהוג ברכב לפרק זמן קצר. יש לפנות מיד למרכז שירות מורשה MG חשמלי של היבואן או למוסך מוסמך.
		אם נורית זו נדלקת, הדבר מצביע על כך שבמערכת הגה הכוח החשמלי יש תקלה כללית הקשורה לזווית ההיגוי. ניתן לנהוג ברכב לפרק זמן קצר. יש לפנות מיד למרכז שירות מורשה MG חשמלי של היבואן או למוסך מוסמך. אם נורית זו מהבהבת, הדבר מצביע על כך שהמערכת הגה הכוח החשמלי יש תקלה חמורה, המקשה על ההיגוי. יש לעצור את הרכב ברגע שהדבר בטוח, וליצור קשר מיד עם מרכז שירות מורשה MG חשמלי של היבואן או מוסך מוסמך.
נורית אזהרה בקרת יציבות דינמית/בקרת משיכה		אם נורית זו נדלקת, הדבר מצביע על כך שיש תקלה במערכת בקרת היציבות הדינמית/בקרת המשיכה. אם נורית זו מהבהבת בזמן הנהיגה, הדבר מצביע

נורית אזהרה בקרת יציבות דינמית/בקרת משיכה כבויה		מערכת בקרת היציבות הדינמית/בקרת המשיכה כבויה.
נורית חיווי מצב מערכת בלם חניה חשמלי (EPB)		אם נורית זו נדלקת, הדבר מצביע על כך שה-EPB מופעל. אם נורית זו מהבהבת, הדבר מצביע על כך שהרכב חונה בשיפוע בזווית גדולה מדי, או שיש תקלה במערכת בלם החניה החשמלי. במקרה כזה, יש להחנות את הרכב על משטח כביש בטוח.
נורית חיווי תקלה במערכת בלם חניה חשמלי (EPB)		יש תקלה במערכת EPB.
נורית אזהרה מערכת AUTO HOLD		התפקוד AUTO HOLD הופעל.
		יש תקלה בתפקוד AUTO HOLD
		התפקוד AUTO HOLD נמצא במצב המתנה. **הערה: הנורית מופיעה בצבע כהה במצב אורות יום.**

נורית חיווי למצב דלוק/תקלה של בקרת נסיעה במורד (HDC)		אם נורית זו נדלקת, הדבר מצביע על כך שהמערכת HDC נכנסת למצב המתנה. אם נורית זו מהבהבת, הדבר מצביע על כך שהמערכת נמצאת כרגע תחת בקרת HDC.
		יש תקלה במערכת HDC.
נורת חיווי תקלה במערכת הבלמים		יש תקלה במערכת הבלמים; עצור את הרכב ברגע שהדבר בטוח, וסגור את מתג ההצתה.
נורת חיווי תקלה ב-ABS (מניעת נעילת גלגלים בבלימה)		יש תקלה ב-ABS. במקרה של תקלת ABS בזמן נהיגה, המערכת ABS תושבת, אך הבלימה הרגילה עדיין תהיה זמינה.
נורית חיווי לחיבור הטעינה		ערכת הטעינה/הפריקה מחובר.

נוריות חיווי ואזהרה בלוח המחוונים

נורית אזהרת תקלה במערכת טעינת סוללה במתח נמוך		אם נורית זו נדלקת לאחר התנעת הרכב, יש תקלה במערכת טעינת הסוללה במתח נמוך. אם נורית זו מהבהבת, רמת הטעינה נמוכה. הודעה מתאימה תוצג בלוח המחוונים. לאחר מכן, המערכת תגביל או תכבה חלק מהמכשירים החשמליים. התנע את הרכב בזמן כדי לטעון את הסוללה במתח נמוך.
נורית חיווי תקלה במנוע הנעה	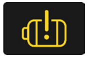	אם נורית זו נדלקת, הדבר מצביע על תקלה כללית במערכת המנוע.
	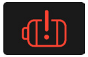	אם נורית זו מהבהבת, יש תקלה במערכת. עצור את הרכב ברגע שהדבר בטוח וצור קשר עם מוסך מורשה MG.
נורית חיווי READY (מצב מוכן)		הרכב מוכן לנסיעה.
נורית חיווי הגבלת כוח ההנעה		כוח ההנעה מוגבל.

נורית חיווי תקלה בסוללת הכוח		אם נורית זו נדלקת, יש תקלה חמורה במערכת סוללת הכוח. עצור את הרכב ברגע שהדבר בטוח, סגור את מתג ההצתה וצור קשר מיד עם מוסך MG מורשה לקבלת שירות. אם נורית זו מהבהבת, הדבר מצביע על אזהרת התפרצות תרמית. עצור את הרכב ברגע שהדבר בטוח, סגור את מתג ההצתה, עזוב את הרכב מיד, וצור קשר עם מוסך MG מורשה לקבלת שירות.
		אם נורית זו נדלקת, יש תקלה במערכת סוללת הכוח. אנא צור קשר עם מוסך MG מורשה לקבלת שירות, בהקדם האפשרי.
נורית חיווי תקלה במערכת כוח		יש תקלה כללית במערכת הכוח ותפקודיה מוגבלים.
		במערכת הכוח יש תקלה חמורה; עצור את הרכב ברגע שהדבר בטוח, וסגור את מתג ההצתה

נורית חיווי מצב טעינה/פריקה		יש תקלת טעינה/פריקה.
		סוללת הרכב נטענת.
		סוללת הרכב נפרקת.
נורית חיווי הודעת תקלת מערכת		ברכב יש מספר הודעות אזהרה; ראה “מרכז ההודעות” למידע על תקלות או הערות חשובות. ראה הסעיף “לוח המחוונים” בפרק זה.
נורית חיווי מערכת בקרת שיוט אדפטיבית		מערכת בקרת השיוט האדפטיבית מופעלת ואינה במצב המתנה.
		מערכת בקרת השיוט האדפטיבית נמצאת במצב המתנה.
		מערכת בקרת השיוט האדפטיבית מופעלת.

נוריות חיווי ואזהרה בלוח המחוונים

נורית חיווי מערכת עזר להגבלת מהירות		מערכת העזר הידנית להגבלת מהירות נמצאת במצב המתנה. הערה: נורית זה נדלקת בצבע כהה במצב אור יום.
		אם נורית זו נדלקת, מערכת העזר הידנית להגבלת מהירות מופעלת. אם נורית זו מהבהבת, המהירות הנוכחית גבוהה מערך הגבלת המהירות.
		מערכת הגבלת המהירות החכמה נמצאת במצב המתנה. **הערה: נורית זה נדלקת בצבע כהה במצב אור יום**
		מערכת העזר החכמה להגבלת מהירות מופעלת.
	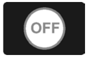	התראת מהירות היתר ומערכת העזר החכמה להגבלת מהירות חכמה נכבות בו זמנית.
		יש תקלה בהתראת מהירות היתר.

נוריות חיווי ואזהרה בלוח המחוונים

נורית חיווי מידע עזר ומהירות תמרורי מגבלת מהירות		"NNN" מציין את מהירות תמרור מגבלת המהירות שזוהתה באותה עת כשמהירות הרכב גדולה עולה על ערך הגבלת המהירות, הנורית תהבהב. "-" פירושו שלא זוהה מידע על הגבלת מהירות באותה עת.
		תמרור מגבלת מהירות זוהה וההתראה הקולית בלבד כבויה באותה עת. לאחר זמן מסוים, סמל המצב הכבוי של ההתראה הקולית ייעלם מהפינה השמאלית התחתונה.
		תמרור מגבלת מהירות זוהה וההתראה הקולית בלבד כבויה באותה עת. לאחר זמן מה, סמל המצב כבוי של ההתראה הקולית ייעלם מהפינה השמאלית התחתונה.
נורית חיווי תקלה במערכת בקרת שיוט/ הגבלת מהירות		יש תקלה במערכת בקרת השיוט במהירות קבועה, מערכת בקרת השיוט האדפטיבית או מערכת העזר להגבלת מהירות.

נוריות חיווי ואזהרה בלוח המחוונים

נורית חיווי למערכת סיוע ניווט משולבת		מערכת סיוע הניווט המשולבת מופעלת ואינה במצב המתנה.
		מערכת סיוע הניווט המשולבת נמצאת במצב המתנה. **הערה: נורית זה נדלקת בצבע כהה במצב אור יום**
		מערכת סיוע הניווט המשולבת מופעלת.
		יש תקלה במערכת סיוע הניווט המשולבת.
נורית חיווי למערכת בקרת סטייה מנתיב		תפקוד בקרת הסטייה מנתיב הופעל.
		יש תקלה בתפקוד בקרת הסטייה מנתיב.
נורית חיווי מערכת סיוע למניעת התנגשות מלפנים		כשהתפקוד מאופשר, הנורית נדלקת; כשהתפקוד מופעל הנורית מהבהבת; כשהתפקוד מושבת, הנורית נשארת דלוקה, כדי לציין תקלה במערכת הסיוע למניעת התנגשות מלפנים.

מערכת ניטור לחץ אוויר בצמיגים (TPMS)

המערכת TPMS לא מחליפה תחזוקה מסודרת ובדיקות קבועות של מצב ולחץ הצמיגים.

שימוש בציוד המשדר בתדרים הדומים לאלה של מערכת ניטור לחץ האוויר בצמיגים (TPMS) עלול להפריע לפעולתה. הדבר יכול לגרום להדלקת נורית אזהרה או לחיווי תקלה זמנית.

המערכת TPMS מנטרת את לחץ האוויר בצמיגים באמצעות גלי רדיו ושיטת חישה. חיישני ה-TPMS יכולים לנטר את לחץ האוויר בצמיגי הרכב, ולשלוח את הנתונים למשדר בתוך הרכב. ניתן לצפות בנתוני לחץ האוויר דרך לוח המחוונים או במסך המולטימדיה. המערכת TPMS יכולה להתריע במקרה של לחץ אוויר נמוך בצמיגים, אך היא אינה מחליפה תחזוקה שוטפת של הצמיגים. להנחיות לתחזוקת צמיגים, ראה הסעיף "צמיגים" בפרק "תחזוקה".

הערה: המערכת TPMS מספקת לנהג אזהרה כשלחץ האוויר בצמיג נמוך, אך היא אינה מנפחת את הצמיג.

אם נורית החיווי לתקלה ב-TPMS נדלקת ומוצגת הודעת אזהרה "XX Tyre Pressure Low" (לחץ אוויר נמוך בצמיג XX), מומלץ לעצור את הרכב בהקדם האפשרי, לבדוק את לחץ הצמיגים ולנפח את הצמיג התקול ללחץ הסטנדרטי. תווית לחץ האוויר בצמיגים המוצמדת לעמוד B מציינת את ערך הלחץ התקני הנדרש בצמיגי הרכב, כשהם קרים.

נסיעה ברכב עם צמיגים בלחץ נמוך עלולה לגרום להתחממות יתר של הצמיג ולכשל. בנוסף, צמיגים בלחץ נמוך נשחקים מהר יותר, והדבר משפיע לרעה על מאפייני התנהגות הרכב ועל ביצועי הבלימה, ובכך מגבירים גם את צריכת האנרגיה.

למידה עצמית של ה-TPMS

כשמחליפים חיישן או מקלט TPMS, או מבצעים רוטציה בין צמיגים, דרושה למידה עצמית של ה-TPMS. אפשר לבצע את הלמידה העצמית באופן הבא:

1. כבה את הרכב ונעל אותו למשך 25 דקות.
2. סע ברכב ובצע מספר תמרוני פנייה, תוך הקפדה שהמהירות תעלה על 40 קמ״ש למשך 15 דקות.

הערה: וודא שהחיישן של TPMS הוא רכיב מקורי מהמפעל.

הערה: אם הלמידה העצמית נכשלת, נורית החיווי לתקלה ב-TPMS. נסה לחזור על הפעולות הנ״ל.

אם יש לך שאלות במהלך הלמידה העצמית, פנה למרכז שירות מורשה MG חשמלי של היבואן לפרטים נוספים.

החלפת גלגל / תיקון צמיג

גלגל רזרבי*

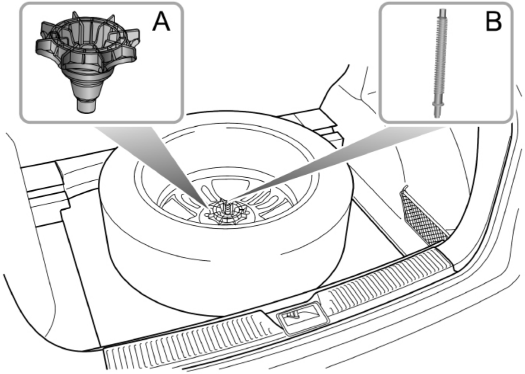

אפשר להסיר את הצמיג הרזרבי באופן הבא:

1. פתח את דלת תא המטען האחורי.
2. סובב את המכסה המותקן על גבי הצמיג הרזרבי (A) והוצא את הצמיג מתא המטען.

הערה: אם לתחושתך הגלגל הרזרבי תופס מקום ברכב, ניתן להסיר אותו ואת בורג ההידוק (B), ולאחסן אותם במקום מתאים.

כלים

ערכת הכלים ממוקמת מתחת לשטיח תא המטען.

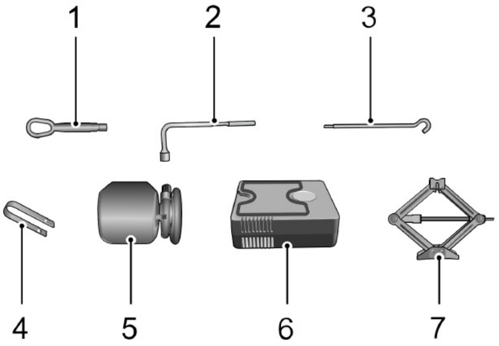

1. וו גרירה
2. מפתח בורגי גלגל*
3. ידית מגבה*
4. מהדק להסרת כיסוי בורגי הגלגל

1. נוזל תיקון*
2. מדחס אוויר חשמלי*
3. מגבה*

תיקון צמיג*

1. הסר את התווית בתחתית מיכל נוזל התיקון, והדבק אותה על ההגה כדי להזכיר לנהג לא לחרוג מ-80 קמ"ש.

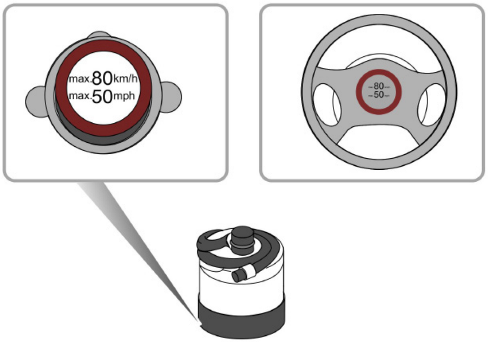

2. חבר את צינור האוויר של מדחס האוויר החשמלי למיכל נוזל התיקון. הפוך את מיכל נוזל התיקון והכנס אותו לחריץ במדחס האוויר החשמלי.

הסר את מכסה האבק של שסתום הצמיג הנקור, וחבר את חיבור הצינור של מיכל נוזל התיקון לשסתום הצמיג. ודא שמתג ההפעלה של מדחס האוויר החשמלי כבוי (כלומר, הסימון “o” לחוץ כלפי מטה), ואז חבר את תקע מדחס האוויר לשקע 12 וולט, והפעל את מערכת החשמל של הרכב.

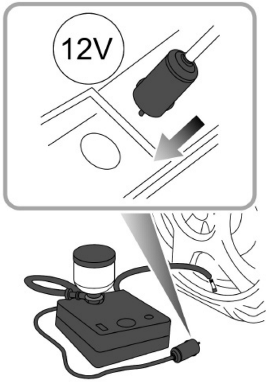

הערה: כדי למנוע פריקה מופרזת של הסוללה, מומלץ להניע את הרכב.

3. הפעל את מתג ההפעלה של מדחס האוויר החשמלי (כלומר, לחץ על "-") כדי להתחיל להזרים את נוזל התיקון לתוך הצמיג. מיכל נוזל התיקון יתרוקן לאחר כ-30 שניות. הצמיג אמור להגיע ללחץ המוגדר בתוך 5–10 דקות.

הערה: כשמדחס האוויר החשמלי פועל, מד הלחץ עשוי להגיע לזמן קצר ל-kPa 600 (6 בר), ולאחר מכן הלחץ יתחיל לרדת לרמה רגילה.

4. כשהצמיג מגיע ללחץ הדרוש, כבה את משאבת האוויר החשמלית (כלומר לחץ על "0").

הערה: אם לא ניתן להגיע ללחץ האוויר הדרוש בתוך 10 דקות, צריך להסיר את רכיב תיקון הצמיג ולהזיז את הרכב למרחק השווה לסיבוב צמיג אחד לפני ניסיון לנפח את הצמיג; אם עדיין לא ניתן להגיע ללחץ הדרוש, נזק חמור נגרם לצמיג ולא ניתן לתקן אותו. יש לפנות למרכז שירות מורשה MG חשמלי של היבואן או למוסך מוסמך.

הערה: הפעלה שוב ושוב של משאבת האוויר החשמלית למשך יותר מ-10 דקות עלולה לגרום להתחממות יתר של המנוע ולנזק.

הערה: אסור להדליק ולכבות את משאבת האוויר החשמלית שוב ושוב ברצף.

5. הסר את מיכל נוזל התיקון מהחריץ, ונתק את צינור המיכל משסתום הצמיג. לאחר מכן, שלוף את תקע מדחס האוויר החשמלי מהשקע 12 וולט.

6. סע ברכב תוך דקה מסיום הפעולות הנ"ל, כדי לאפשר לנוזל התיקון להתפזר באופן אחיד בצמיג, כשמהירות הרכב לא עולה על 80 קמ"ש ומרחק הנסיעה לא עולה על 5 ק"מ. לאחר מכן, מצא מקום בטוח לעצור, ובדוק מחדש את לחץ הצמיג.

אם לחץ הצמיג ירד מתחת ל-kPa 80 (0.8 בר), זה מצביע על כך שנזק חמור נגרם לצמיג. פנה למרכז שירות מורשה MG חשמלי של היבואן או למוסך מוסמך.

אם לחץ הצמיג נמצא בטווח שבין kPa 80 (0.8 בר) לבין הלחץ המוגדר, יש לנפח את הצמיג באמצעות מדחס האוויר החשמלי עד להשגת הלחץ המוגדר. חזור על שלב 6.

אם לחץ הצמיג שווה ללחץ המוגדר, ניתן להמשיך בנהיגה, אך מהירות הרכב לא תעלה על 80 קמ"ש ומרחק הנסיעה לא יעלה על 200 ק"מ.

הערה: ערכת תיקון הצמיג מתאימה אך ורק לנזקים בצמיג שנגרמו על ידי מסמרים בקוטר לא מעל 6 מ"מ. היא מתאימה לתיקון של חלק הצמיג המוצג באיור A בלבד, ולא במקומות המצוינים על ידי האות B.

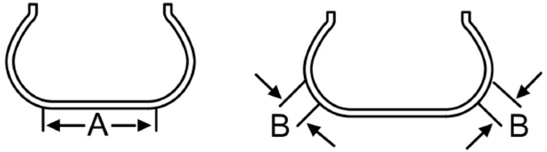

החלפת גלגל*

אם יש צורך להחליף גלגל במהלך הנסיעה, בחר מקום בטוח להחנות את הרכב, הרחק מהכביש הראשי אם אפשר. בקש תמיד מהנוסעים לרדת מהרכב ולהמתין באזור בטוח הרחק מתנועה הפעל את מהבהבי האזהרה של הרכב ולבש אפוד זוהר. אם יש משולש אזהרה ברכב, הצב אותו במרחק של כ-50 עד 150 מטר מאחורי הרכב כדי להזהיר רכבים מתקרבים.

לפני החלפת הגלגלים, ודא שהרכב כבוי, שההילוך המשולב הוא P, שבלם החנייה מופעל, והגלגלים הקדמיים במצב ישר.

מיקום המגבה

אל תעבוד מתחת לרכב כשמגבה החלפת גלגלים הוא אמצעי התמיכה היחיד. המגבה מיועד רק להחלפת גלגלים!

לעולם אל תרים את הרכב ממקום אחר מלבד נקודות ההרמה המיועדות, אחרת הדבר עלול לגרום נזק חמור.

היזהר שלא להיפצע ממערכות בחלק התחתון של הרכב, ובעיקר מחלקים של מערכת המפלט החמה.

מקם את המגבה על קרקע יציבה ומישורית, מתחת לנקודת ההרמה הקרובה ביותר לגלגל שצריך להסיר. סובב את ידית הבורג של המגבה ביד, עד שראש המגבה יישב כהלכה על שפת הרכב.

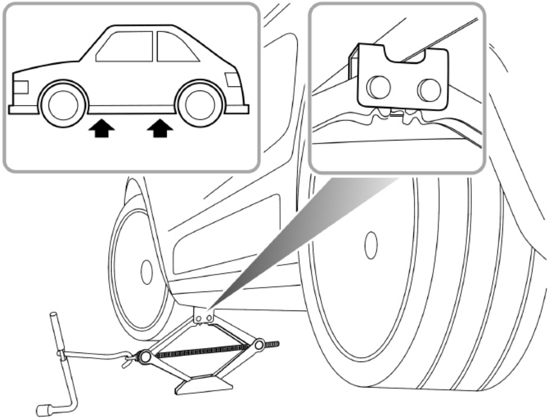

ודא שבסיס המגבה נמצא במגע מלא עם הקרקע המישורית

חשוב
• וודא שהמגבה ממוקם על קרקע יציבה וישרה.
• אם צריך לחנות את הרכב בשיפוע, יש להתקין סדי גלגלים מאחורי ולפני שאר שלושת הגלגלים כדי למנוע תזוזה של הרכב.

התקנת גלגל רזרבי

בדוק באופן קבוע את לחץ האוויר בגלגל הרזרבי. הוא עלול להיות נמוך בעקבות אי שימוש ממושך. בדוק תמיד את לחץ האוויר לאחר החלפת גלגל.

חובה להדק את בורגי הגלגלים למומנט המומלץ לאחר החלפת גלגל (160–140 ניוטון-מטר).

1. לפני הרמת הרכב, השתמש בכלים ברכב כדי להסיר את מכסי בורגי הגלגל. השתמש במפתח בורגי הגלגל כדי לשחרר כל בורג בחצי סיבוב נגד כיוון השעון.
2. סובב את הידית בכיוון השעון, עד שהגלגל יתרומם מהקרקע.

   הערה: למען ביטחונך, הנח את הגלגל הרזרבי מתחת לשפת גוף הרכב ליד המגבה, ואל תניח גלגלים על הקרקע כשהצד התחתון שלהם פונה כלפי מטה – פני השטח שלהם עלולים להינזק.
3. הסר את בורגי הגלגל ושמור אותם כדי שלא ילכו לאיבוד. וודא שהרכב יציב ואין סכנת החלקה או תזוזה לפני הסרת הברגים.
4. משוך החוצה את הגלגל והנח אותו בצורה שטוחה.

   הערה: הנח את הגלגל שהסרת מתחת לשפת גוף הרכב ליד המגבה. אל תניח אותו על הקרקע כשהצד התחתון פונה כלפי מטה – פני השטח שלהם עלולים להינזק.
5. התקן את הגלגל הרזרבי והדק את בורגי הגלגל עד שהגלגל יישב בצורה יציבה על הציר.
6. הורד את הרכב והוצא את המגבה, ולאחר מכן הדק היטב את בורגי הגלגל בסדר אלכסוני.
7. החזר את הכלים למקומם, והנח את הגלגל שהוחלף בחזרה בתא המטען.

הערה: אל תעמוד על ידית מפתח בורגי הגלגל ואל תשתמש בצינור הארכה על הידית.

הערה: בעת החלפת גלגל, הדק את הברגים בסדר אלכסוני פעמיים.

הערה: פנה למרכז שירות מורשה MG חשמלי של היבואן או למוסך מוסמך או לפנצ'ריה להחלפת הצמיג בהקדם האפשרי.

תחזוקה

חובה לדווח מיד על כל ירידה משמעותית או פתאומית ברמות הנוזלים, או בלאי לא אחיד בצמיגים למרכז שירות מורשה MG חשמלי של היבואן או למוסך מוסמך.

בטיחות בזמן תחזוקה

הערה: מניפות הקירור יכולות לפעול אחרי כיבוי הרכב, ולהמשיך לפעול מספר דקות. יש להתרחק מהמניפות כשעובדים בחלק הקדמי של הרכב.

בעת ביצוע תחזוקה, הקפד על אמצעי זהירות אלה:

- אם הרכב זה עתה הותנע, אל תיגע ברכיבי מערכת הקירור עד שהמנוע יקרר לחלוטין.
- אל תיגע בכבלי חשמל או רכיבי חשמל כשמערכת ההנעה מופעלת.
- אל תעבוד מתחת לרכב כשהמגבה הוא אמצעי התמיכה היחיד.
- לבש בגדי מגן וכפפות עבודה.
- הסר שעונים ותכשיטים לפני עבודה בחלק הקדמי של הרכב.
- אל תאפשר לכלים או חלקי מתכת של הרכב לגעת בכבלי הסוללה או ההדקים שלה.

מגבים

להבי מגבים

חשוב
• שמן, סיליקון ומוצרי נפט פוגעים ביכולת הניגוב של המגבים. יש לנקות את להבי המגבים במים חמים עם סבון ולבדוק את מצבם מעת לעת. • יש לנקות את השמשה הקדמית בתדירות גבוהה. אין להשתמש בלהבי המגבים כדי להסיר לכלוך עיקש, מאחר והדבר יפגע ביעילותם ויקצר את חייהם. • אם מתגלים סימני התקשות או סדקים בגומי, או אם המגבים משאירים פסי מים או אזורים לא מנוגבים בשמשה, יש להחליף את להביה מגבים. • יש לנקות את השמשה באופן קבוע עם חומר לניקוי זכוכית מאושר, ולוודא שהשמשה נקייה לחלוטין לפני החלפת להבי המגבים. • יש להתקין אך ורק להבי מגבים זהים למפרט המקורי. • יש להרחיק קרח ושלג מלהבי המגבים, ולוודא שהם לא קפואים ולא דבוקים לשמשה, לפני הפעלתם.

החלפת להבי מגבים קדמיים

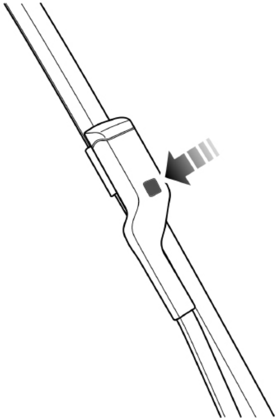

1. כשהפתח הקדמי סגור, הקישו על הסמל במסך הגדול ובחר "Status - power off" בתוך 20 שניות. לאחר מכן, הפעל את ידית המגבים במצב ניגוב יחיד ושחרר; המגבים ינועו אוטומטית למצב שירות ויעצרו על השמשה.
2. הרם את זרוע המגב מהשמשה.
3. לחץ על הלחצן בזרוע המגב (כפי שמוצג) ומשוך את קצה להב המגב העליון החוצה כדי לשחררו מהזרוע.

4. שחרר את להב המגב הישן והשלך אותו.
5. הכנס את להב המגב החדש לחריץ בזרוע המגב.
6. דחוף את להב המגב לכיוון הזרוע, עד שהלהב ישתלב כהלכה.
7. החזר את זרוע המגב לשמשה ובדוק שהוא מותקן כהלכה.
8. הפעל שוב את ידית המגבים במצב ניגוב יחיד או הדלק את הרכב; המגבים יחזרו אוטומטית למקומם המקורי.

החלפת להבי מגבים אחוריים

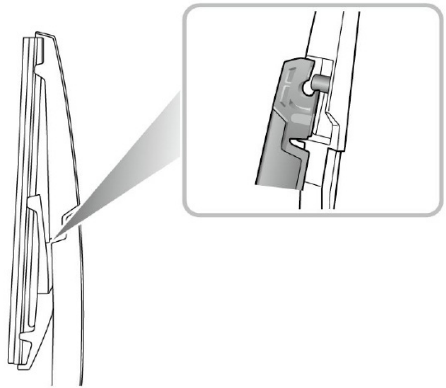

1. הרם את זרוע המגב מהשמשה האחורית.
2. משוך את מחבר להב המגב החוצה בעדינות כדי לשחררו מהזרוע והשלך את להב המגב הישן.
3. הכנס את האביזר של להב המגב החדש לחריץ בזרוע המגב, וודא שהוא מותקן כהלכה.
4. החזר את מכלול המגב לשמשה האחורית.

מכסה מנוע

פתיחת מכסה המנוע

אין לנהוג ברכב כשמכסה המנוע לא סגור או מוחזק רק על ידי מנגנון הביטחון.

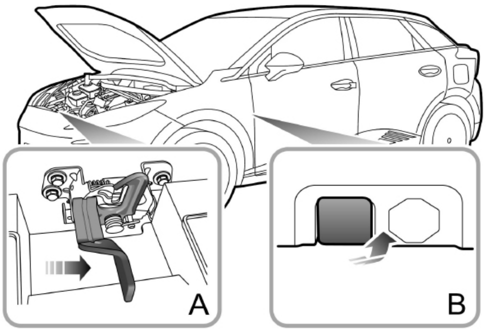

1. מתוך תא הנהג, משוך את ידית שחרור מכסה המנוע (איור B).
2. הזז את ידית שחרור מנגנון הבטיחות במנעול המכסה בכיוון החץ (איור A) כדי לשחרר את מנגנון הבטיחות של המכסה.
3. הרם את המכסה ושלב אותו במוט התמיכה.

סגירת מכסה המנוע

תמוך במכסה ביד אחת, שחרר את מוט התמיכה ביד השנייה והצמד אותו היטב למתקן המגבה. אחוז במכסה בשתי ידיים והורד אותו. כשהמכסה מתקרב למרחק של כ-20–30 ס"מ ממצב נעול, הפעל כוח כלפי מטה כדי לסגור את המכסה לחלוטין, עם תנופה קלה.

לאחר סגירת המכסה, נסה להרים את קצהו הקדמי כדי לוודא שהמכסה נעול לחלוטין. אם המכסה אינו נעול, יש לחזור על פעולת הסגירה.

אזהרת מכסה מנוע פתוח

אם המכסה אינו נעול לחלוטין, סמל אזהרה מתאים יוצג במרכז ההודעות.

אם המערכת מגלה שהמכסה אינו נעול בעת נהיגה, התראה קולית תישמע.

תא קדמי

בעת הפעלת רכיבים בתא הקדמי, יש לפעול לפי אמצעי הזהירות המפורטים בסעיף "בטיחות במוסך", וכן בפרק "תחזוקה" בסעיף זה.

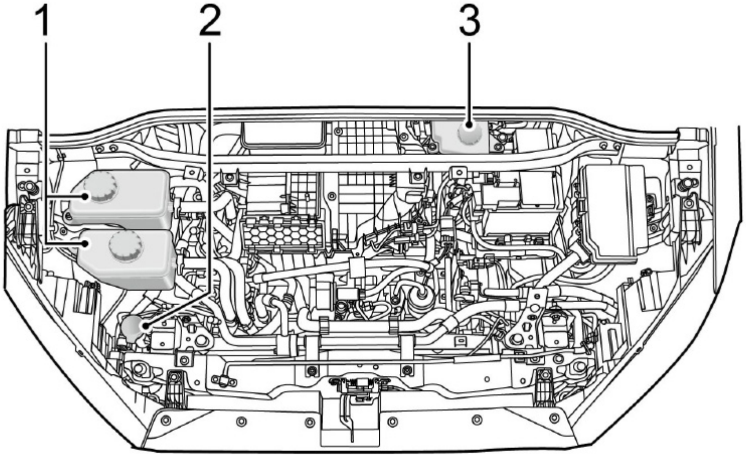

1. מכל התפשטות נוזל קירור
2. מכל נוזל שטיפה לרכב
3. מכל נוזל הבלמים

נוזל קירור

בדיקה והשלמה של נוזל קירור

אין להסיר את מכסה הלחץ של נוזל הקירור כשמערכת הקירור חמה – אדים או נוזל קירור חם עלולים לגרום לפגיעה חמורה.

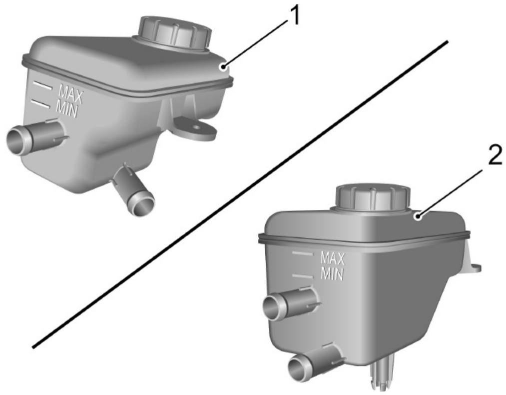

1. מכל התפשטות נוזל הקירור של סוללת המתח גבוה
2. מיכל התפשטות נוזל הקירור של יחידת ההנעה החשמלית

מומלץ לבדוק את מערכת הקירור אחת לשבוע. הבדיקה תתבצע כשהמערכת קרה והרכב נמצא על גבי משטח ישר. אם רמת נוזל הקירור נמוכה מהסימון 'MIN' , הסר את מכסה מכל ההתפשטות והוסף נוזל קירור. וודא שהמפלס לא עולה על הסימון 'MAX'.

יש למנוע מגע של נוזל הקירור עם צבע הרכב בעת ההוספה, שכן הוא עלול לפגוע בצבע.

אם מפלס נוזל הקירור יורד משמעותית בפרק זמן קצר ויש חשד לדליפה, יש לפנות למרכז שירות מורשה MG חשמלי של היבואן או למוסך מוסמך בהקדם.

מפרט נוזל הקירור

נוזל הקירור רעיל ועלול להיות קטלני במקרה של בליעה - יש לשמור על מכלי נוזל הקירור סגורים, והרחק מהישג ידם של ילדים. במקרה של מגע מקרי של ילדים עם הנוזל, יש לפנות מיד לסיוע רפואי.

יש למנוע מגע של נוזל הקירור עם העור או העיניים. במקרה של מגע, יש לשטוף מיד בכמות גדולה של מים. אם העיניים אדומות, כואבות או שיש תחושה לא נעימה אחרת, יש לפנות לטיפול רפואי מיד.

יש להשתמש בנוזל הקירור המומלץ והמוסמך בלבד. למידע נוסף, ראו "נוזלים מומלצים וקיבולות" בפרק "נתונים טכניים".

הערה: ההוספה של חומרי מניעת קורוזיה או תוספים אחרים למערכת הקירור עלולה לפגוע קשות ביעילות המערכת ולגרום נזק לרכיבים. במקרה של בעיות במערכת הקירור, יש להתייעץ עם מרכז שירות מורשה MG חשמלי של היבואן או עם מוסך מוסמך.

נוזל בלמים

נוזל הבלמים רעיל מאוד, יש לשמור את המיכל סגור, הרחק מהישג ידם של ילדים. במקרה של מגע מקרי עם נוזל הבלמים, יש לפנות מיד לטיפול רפואי.

יש למנוע מגע של נוזל הבלמים עם העור או העיניים. במקרה של מגע, יש לשטוף מיד בכמות גדולה של רבים. במקרה של אדמומית, גירוי או כאב בעיניים, יש לפנות לטיפול רפואי מיד.

יש לבדוק את מפלס נוזל הבלמים מדי שבוע. בעת הבדיקה, הרכב חייב להימצא על משטח ישר והמערכת צריכה להיות במצב קר.

אפשר לבדוק את מפלס נוזל הבלמים באמצעות מיכל ההתפשטות. המפלס צריך להיות בין הסימון MIN והסימון MAX.

הערה: יש למנוע ירידה של המפלס מתחת לסימון MIN או עלייה מעל לסימון MAX .

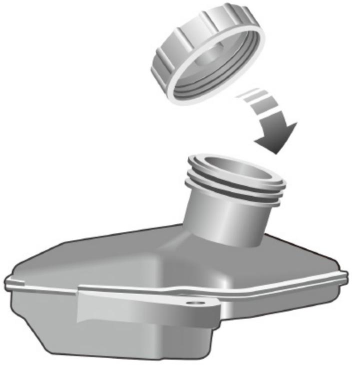

הערה: נוזל הבלמים עלול לפגוע בצבע הרכב. במקרה של שפיכה על פני הצבע, יש לספוג מיד עם מטלית סופגת ולשטוף את האזור במים או שמפו לרכב.

רכיבי מערכת המתח הגבוה מוצגים להלן (2WD):

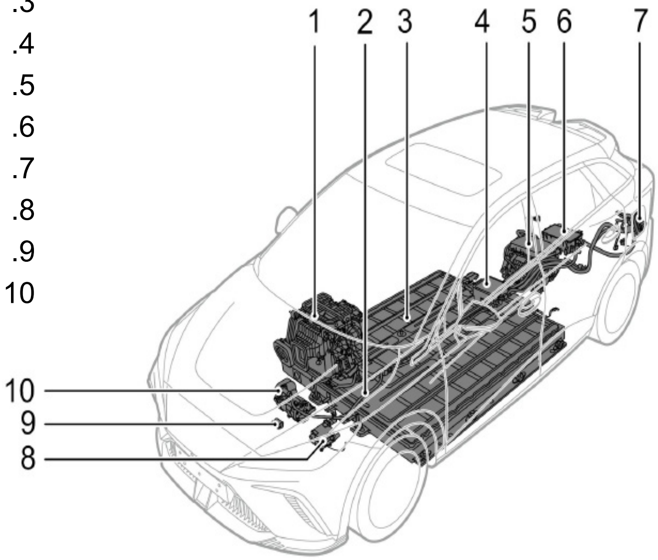

1. מחמם חשמלי
2. חיווט מתח גבוה
3. סוללת מתח גבוה (ESS)
4. יחידת חלוקת כוח (PDU)
5. תמסורת הנעה חשמלית
6. יחידת טעינה משולבת (CCU)
7. שקע טעינה
8. מחמם לסוללת מתח גבוה
9. ניתוק שירות ידני (MSD)
10. מדחס מזגן חשמלי

רכיבי מערכת המתח הגבוה מוצגים להלן (4WD):

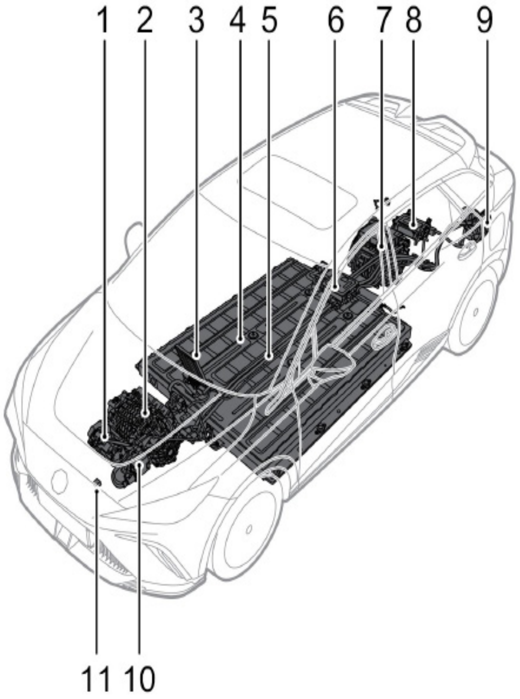

1. מדחס מזגן חשמלי
2. תמסורת הנעה חשמלית קדמית
3. מחמם חשמלי
4. סוללת מתח גבוה (ESS)
5. חיווט מתח גבוה
6. יחידת חלוקת כוח (PDU)
7. תמסורת הנעה חשמלית אחורית
8. יחידת טעינה משולבת (CCU)
9. שקע טעינה
10. מחמם לסוללת מתח גבוה
11. ניתוק שירות ידני (MSD)

מידע על הסוללה

סוללות מהוות סיכונים פוטנציאליים, ויש לנקוט אמצעי הגנה מתאימים במהלך הפעולה והתחזוקה!

יש להשתמש אך ורק בכלים מתאימים ובציוד מגן מתאים בעת טיפול בסוללות!

תחזוקת סוללות צריכה להתבצע אך ורק על ידי אנשים בעלי הסמכה מאושרת, שיש להם ידע מומחה בסוללות וידע בבטיחות!

חריגה מאחת מהאזהרות הנ"ל עלולה לגרום לתאונות חמורות, ואף למוות!

יחידת סוללות במתח גבוה

יחידת הסוללות במתח גבוה מכילה מספר תאי סוללות ליתיום ורתמת חיווט במתח גבוה.

- בטיחות במתח גבוה: עובדים מוסמכים בלבד רשאים להשתמש במערכות מתח גבוה - סכנת מוות. אל תנסה לפרק אף חלק ממערכת המתח הגבוה או מערכת הסוללה.

העובדים המקצועיים המטפלים במערכות במתח גבוה חייבים להקפיד על הגנות בטיחות ובידוד לפני עבודה על או ליד מערכת המתח הגבוה. סילוק לא מקצועי עלול לגרום לזיהום, נזק והרס לסביבה. אסור לאפשר קצר חשמלי בין הקוטב החיובי והשלילי של הסוללה, אחרת הדבר יגרום לזרם חזק וטמפרטורה גבוהה, ועלול לגרום לפציעות ולשריפה. מאחר שההדק החיובי והשלילי של הסוללה חשופים בתוך שרוול המגן מפלסטיק, יש לנקוט באמצעי בטיחות נאותים במהלך הרכבה וחיבור של מערכת הסוללה כדי למנוע קצרים. חיבורים חשמליים שגויים עלולים לגרום להתחממות יתר של הסוללה במהלך השימוש.

- הובלה: מארזי סוללות מתח גבוה מסווגים כחומרים מסוכנים, קטגוריה 9, ויש להוביל אותם באמצעות כלי רכב המוסמכים להוביל חומרים מסוכנים בקטגוריה 9.
- אחסון: יש לאחסן סוללות בטמפרטורת החדר ובסביבה יבשה. יש להרחיק אותן מאזורים מסוכנים וחפצים כגון חומרים דליקים, מקורות חום ומקורות מים.
- מחזור: יש למחזר סוללות מתח גבוה באמצעות מרכז שירות מורשה MG חשמלי של היבואן או מוסך מוסמך או חברת סילוק מקצועית מורשה.

סוללת במתח גבוה

אמצעי זהירות ותנאי שימוש מוגבלים בסוללה

אם הרכב חונה למשך זמן ממושך, יש להטעין אותו לפחות פעם אחת בכל 3 חודשים (לאחר הטעינה, מצב טעינת הסוללה צריך להישאר מעל 50% כפי שמוצג בלוח המחוונים).

אסור לחנות את הרכב למשך יותר מ-7 ימים כשרמת הטעינה של סוללת המתח הגבוה נמוכה (אין תצוגת מרחק אפקטיבית בלוח המחוונים).

אי ציות להנחיות אלו עלול לגרום לנזק לסוללת המתח הגבוה ולגרום לפקיעת האחריות.

אסור לנסות לפרק את סוללת המתח הגבוה או כל רכיב מתח גבוה. הדבר מסוכן. כל סימן לפירוק או נזק עקב ניסיון פירוק יגרום לפקיעת האחריות.

1. אסור להחנות את הרכב בתנאים בהם טמפרטורת הסביבה עולה על 45°C במשך יותר מ-15 ימים. הדבר ישפיע על ביצועי וחיי השירות של סוללת המתח הגבוה.
2. כדי להאריך את חיי סוללת המתח הגבוה, מומלץ להטעין את הרכב בטעינה איטית. טעינה מהירה מיועדת בעיקר למצבי חירום ונסיעות ארוכות.
3. מומלץ לבצע טעינה איטית מדי חודש עד להגעה ל-100% קיבולת הסוללה, ולבצע איזון הסוללה להארכת חיי הסוללה. מערכת ניהול הסוללה מנטרת את מצב הסוללה. אם מתגלה שלא בוצעה טעינת איזון במשך תקופה מסוימת, יהיה צורך לבצע טעינת איזון. לפרטים על אופן הפעולה, ראה הפרק "טעינת איזון" במדריך ""טעינה ופריקה".
4. אם תאונה גרמה נזק לסוללת המתח הגבוה או לאחד מרכיביה, או שבוצעו תיקונים במערכת המתח הגבוה, חובה להביא את הרכב לבדיקה במוסך MG מורשה.
5. אם גוף הרכב נפגע בתאונה ודורש תיקון, כדי למנוע נזק לסוללת המתח הגבוה, יש לפנות למרכז שירות מורשה MG חשמלי של היבואן או למוסך מוסמך לביצוע הפעולות הדרושות לאחר הסרת סוללת המתח הגבוה.

חשוב
רק צוות מיומן ומוסמך מורשה לעבוד על מערכות ורכיבים במתח גבוה ברכב זה. פירוק כלשהו של מערכות או רכיבים אלו אסור בהחלט.

הנחיות לטעינה

⚠ מומלץ לטעון את הרכב לאט; יש להימנע משימוש תכוף בטעינה מהירה. שימוש תכוף בטעינה מהירה עלול לגרום לנזק בלתי הפיך לסוללת המתח הגבוה, וכתוצאה מכך, לירידה בביצועי הסוללה ולהקטנת טווח הנסיעה של הרכב.

⚠ לפני הטעינה, צריך לבדוק שמצב השקע, התקע והכבל תקין.

⚠ לפני הפעלת מכשיר הטעינה, יש לחבר את מחבר הטעינה לשקע הטעינה במרכב.

⚠ בסיום הטעינה, כבה את מכשיר הטעינה (במידת הצורך), ולאחר מכן נתק את ידית הטעינה מגוף הרכב, כסה את מכסה שקע הטעינה ואת הדלתית הקטנה של שקע הטעינה ברכב. נתק את הכבל ממכשיר הטעינה (אם הדבר רלוונטי).

⚠ בזמן הטעינה, אסור להתניע את הרכב.

⚠ יש להימנע מחיבור מכשיר הטעינה בזמן סופות שלגים או גשמים עזות. אם יש מים רבים סביב שקע הטעינה, יש לנקות ולייבש את האזור לפני הסרת הכיסוי האטום למים וחיבור כבל הטעינה.

⚠ אסור לגעת במחבר הטעינה או בתקע הטעינה בידיים רטובות.

⚠ אסור לעמוד במים או בשלג בעת חיבור או ניתוק כבל הטעינה.

⚠ אסור לנסות לטעון את הרכב כשמחבר הטעינה והתקע רטובים.

שמור תמיד את מחבר הטעינה ואת תקע הטעינה נקיים ויבשים. יש להקפיד שכבל הטעינה יהיה יבש, ללא מים או לחות.

יש להשתמש אך ורק במטען המתאים לטעינת הרכב החשמלי. שימוש במטען אחר או בקונפיגורציית חיבור שונה עלולים לגרום לתקלות.

יש להקפיד לא להפיל את מחבר הטעינה. נפילה עלולה לגרום לנזק.

עצור מיד את הטעינה או הפריקה אם מתגלה מצב חריג, כגון ניצוצות, ריח שרוף או עשן.

יש להחזיק תמיד בידית מחבר הטעינה או בתקע בעת חיבור או ניתוק הכבל. משיכה של הכבל עצמו (ללא שימוש בידית) עלולה לגרום לניתוק או נזק לחיווט הפנימי. הדבר עלול לגרום להתחשמלות או לשריפה.

ציוד טעינה או פריקה במתח גבוה עלול לגרום להפרעה למכשירים רפואיים אלקטרוניים. אם אתה משתמש במכשור רפואי כגון קוצב לב, התייעץ עם רופאך כדי לוודא שפעולת הטעינה או הפריקה של הרכב לא תשפיע על פעולת המכשיר. במקרים מסוימים, גלים אלקטרומגנטיים הנפלטים מהמטען עלולים להשפיע באופן חמור על פעולת המכשור הרפואי.

לעולם אל תכוון מכונת שטיפה בלחץ גבוה ישירות לאזור שקע הטעינה לצורך ניקוי.

עמדות טעינה מותקנות

חברת התקנת עמדות הטעינה תספק ותתקין עבורך את עמדות הטעינה. חברת MG מדגישה שההתקנה חייבת להתבצע על ידי ספקים ומתקינים מוסמכים ומוכרים. אם הציוד לא מותקן כהלכה על ידי אנשי מקצוע מוסמכים, הדבר עלול לגרום לעומס יתר במעגל ושריפה.

הוראות טעינה

יש להשתמש אך ורק בציוד מאושר ומוסמך.

יש להשתמש רק בספקים ומתקינים מוסמכים.

כשהסוללה טעונה במלואה, נתק את התקע משקע הרכב. אם צריך להפסיק את טעינת הרכב באמצע, יש לנתק תחילה את אספקת החשמל, ורק לאחר מכן את תקע הרכב.

אסור לעולם לאפשר חדירה או זיהום של מים או נוזלים למטען או לשקעי טעינה של הרכב.

אסור לעולם להשתמש בעמדות טעינה, ציוד או שקעים פגומים.

עצור מיד את הטעינה אם מתגלה דבר מה חריג, ריח חרוך או ניצוצות.

יש לפעול תמיד על פי הוראות ההפעלה המסופקות עם ציוד הטעינה.

הערה: ההתקנה והטיפול בנקודת הטעינה ובתשתיות אספקת החשמל יתבצעו על ידי עובדים מוסמכים בלבד, העובדים בחברת התקנה מאושרת, בהשתמש בחומרים המומלצים על ידיהם בלבד.

טעינת איזון

כדי להאריך את חיי השירות של סוללת המתח הגבוה, מומלץ לבצע טעינת איזון במרווחי זמן קבועים.

ראה "טעינת איזון" בסעיף "הנחיות לטעינה".

טעינה חכמה

מצב הטעינה של סוללת ה-12 וולט מנוטר כל הזמן. כשהרכב כבוי, בתנאים מסוימים, ייתכן שסוללת המתח הגבוה תטעין אוטומטית את סוללת ה-12 וולט כדי להבטיח שהרכב יתניע. תפקוד זה מופעל ונכבה אוטומטית.

הערה: המערכת תשהה את הטעינה החכמה אם מתגלה תקלה, בעת התנעה, או כשהרכב נטען על ידי מכשיר חיצוני.

הערה: טווח הנסיעה קטן לאחר טעינה חכמה.

הערה: תפקוד הטעינה החכמה מושהה כשלסוללת המתח הגבוה יש רמת טעינה נמוכה.

בקרת ניתוק במקרה של תאונה

במקרה של התנגשות או פגיעה, אות מה-SDM (מודול בקרת כריות האוויר) מנתק את הממסרים במערכת ניהול הסוללה, והדבר מבודד את סוללת המתח הגבוה ממערכות הרכב.

מערכת מתח גבוה

- **מערכת המתח הגבוה ברכבך כוללת מתחי AC ו-DC. לכל רכיבי המתח הגבוה מצורפות תוויות אזהרה - אנא הקפד על אזהרות אלו ועל כל הדרישות בעת עבודה בתוך או ליד אזורים אלה.**
- **עובדים מוסמכים בלבד רשאים לעבוד על או עם מערכת המתח הגבוה - סכנת מוות.**

ההשפעה של פעולות טעינה על אוכלוסיות מיוחדות

ציוד טעינה במתח גבוה עלול ליצור אזורים עם הפרעות אלקטרומגנטיות חזקות. הפרעות אלו עלולות לגרום לבעיות פעולה במכשירים רפואיים אלקטרוניים.

לאנשים המשתמשים במכשירים רפואיים חשמליים, כגון קוצבי לב או דפיברילטורים, יש להתייעץ עם הרופא כדי לוודא שפעולת טעינת או פריקת הרכב לא תשפיע על פעולת המכשיר. במקרים מסוימים, גלים אלקטרומגנטיים הנוצרים מהמטען עלולים להשפיע באופן חמור על פעולת המכשור הרפואי.

הערה: לא קיימות אזהרות לגבי מכשירים רפואיים כשהרכב אינו מחובר לעמדת טעינה ואינו בטעינה. נהיגה או נסיעה ברכב הם בטוחים לחלוטין עבור אנשים עם קוצב לב או דפיברילטור.

שקע הטעינה

שקע הטעינה נמצא בדלתית שקע הטעינה, בצד שמאל אחורי של הרכב.

שחרר את נעילת הרכב, לחץ ושחרר את דלתית שקע הטעינה כדי להגיע לשקע.

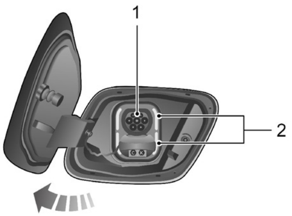

1. שקע טעינה איטית
2. שקע טעינה מהירה

הערה: כדי להשתמש בשקע הטעינה המהירה, יש להסיר את מכסה התקע התחתון העמיד במים.

לפני חיבור ציוד טעינה כלשהו, ודא שהאזור סביב שקע הטעינה נקי טיבש.

נעילת שקע טעינה אלקטרונית

כדי למנוע ניתוק לא רצוי של מחבר הטעינה והכבל בזמן טעינה, לשקע הטעינה יש מנגנון נעילה אלקטרוני.

הנעילה האלקטרונית מופעלת ברגע שהרכב מתחיל להיטען, ונשארת במצב נעול עד לסיום הטעינה או להפסקתה.

בזמן שהכבל מחובר – אין לנסות לנתק את התקע.

שחרור ידני של נעילת שקע הטעינה במצבי חירום

ברכבך יש מנגנון לשחרור חירום של נעילת שקע הטעינה

כדי להגיע למנגנון השחרור הידני, יש להסיר את לוח החיפוי המכסה את פתח הגישה לשירות בצד שמאל של תא המטען. ראה תמונה.

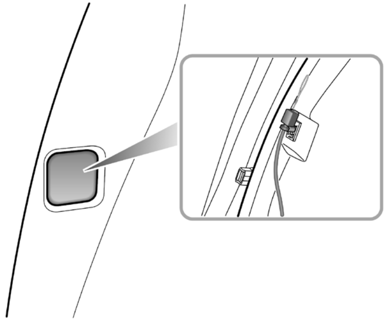

משוך בידית כבל השחרור, נתק את תקע המחבר תוך כדי שמירה על מתיחות בכבל. פעולה זו תשחרר את מנגנון הנעילה.

תוויות זיהוי טעינה חשמלית

תוויות זיהוי על גבי ערכת טעינה איטית

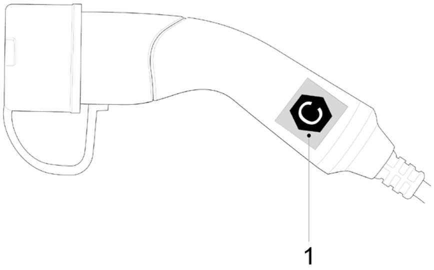

1. תוויות זיהוי טעינה AC

תוויות זיהוי בשקע הטעינה

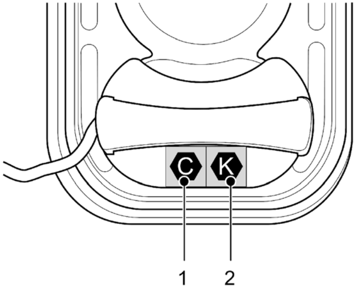

1. תוויות זיהוי טעינה AC
2. תוויות זיהוי טעינה DC

אמצעי זהירות לטעינת AC או DC

לאחר פתיחת דלתית שקע הטעינה, יש לבדוק את סמל זיהוי הטעינה שעל מכסה התקע.

בדוק את סמל זיהוי המחבר שעל כבל הטעינה של המטען AC או DC. לאחר שווידאת שסימני הזיהוי האלפביתיים תואמים – ניתן להמשיך לשלב הטעינה הבא.

הערה: קיים סיכון לתקלה במערכת, שריפה או פציעה אם משתמשים במחבר טעינה שסמל הזיהוי שלו אינו תואם.

טבלת סמלים של תווית זיהוי טעינה חשמלית

סוג אספקה	תצורה	סוג אביזר	טווח מתחים	מזהה
AC	7P	מחבר רכב ושקע הרכב	≤480 וולט	C
DC	7P+2P	מחבר רכב ושקע הרכב	50-500 וולט	K

פעולת טעינה מהירה

הערה: יש לקרוא בעיון את הוראות ההפעלה של הציוד לפני השימוש בעמדת טעינה מהירה. לכל מטען עשויות להיות הוראות שונות.

הערה: כבל תקע הטעינה צריך להיות קצר מ־30 מטר.

הערה: לאחר טעינה מהירה בתדר גבוה ובזרם גבוה, הסוללה לא יכולה להגיע לאיזון יעיל. הדבר עלול לגרום להזדקנות התאים. כדי להאריך את חיי תאי הסוללה, המערכת תתאים את עוצמת הטעינה באופן אוטומטי. הדבר עלול להאריך את זמן הטעינה.

במקרה של שאלות, יש לפנות לסיוע מקצועי.

אמצעי בטיחות בעת טעינה מהירה

כבה את הרכב והמתן 10 שניות לפני פתיחת מכסה שקע הטעינה המתאים.

הערה: במהלך הטעינה, ניתן להפעיל את לוח המחוונים כדי לצפות במצב הטעינה.

הערה: כדי להבטיח את הבטיחות וחיי השירות של סוללת המתח הגבוה, כשהרכב נטען בעמדת טעינה מהירה, סוללת המתח הגבוה לא תיטען במלואה, ולכן רמת הטעינה המוצגת בלוח המחוונים בדגם זה עשויה להיות נמוכה מ־100%. אם מתוכננת נסיעה ארוכה, מומלץ להשתמש בעמדת טעינה איטית, כדי להבטיח את טווח הנסיעה.

פעולת טעינה איטית

הערה: טעינה איטית מלאה היא הדרך היחידה להביא את סוללת המתח הגבוה למצב איזון אופטימלי (טעינת איזון).

מטעני סוללה במתח גבוה זמינים בהספקים שונים. מטענים עד 11 קילו-וואט נחשבים איטיים, ומעל 11 קילו-וואט נחשבים מהירים. עמדות טעינה מהירה זמינות במתח AC או DC . בדרך כלל עמדות AC פועלות ב-43 קילו-וואט, ומטעני DC פועלים ב-50 קילו-וואט ומעלה.

זמן הטעינה תלוי בהספק המטען. לביצוע טעינת איזון איטית, מומלץ שהספק המטען לא יעלה על 11 קילו-וואט.

הערה: מטענים עד 7 קילו-וואט מתאימים לשימוש עם רשת חד פאזית ביתית. מטענים מעל 11 קילו-וואט מצריכים מתח תלת-פאזי.

נקודות טעינה AC

חשוב
הקפד להשתמש אך ורק בנקודות טעינה המקיימות את הדרישות של IEC61851 ו-IEC 62196.

השימוש במכשיר טעינה AC:

1. וודא שהרכב כבוי וכל הדלתות סגורות.
2. פתח את מכסה שקע הטעינה.
3. חבר את הכבל מנקודת הטעינה לשקע ברכב. נעל את הרכב.
4. בסיום הטעינה, כבה את מקור החשמל, שחרר את נעילת הרכב ונתק את התקע מהרכב.
5. וודא שהשקע נקי מלכלוך. סגור את מכסה שקע הטעינה.

הערה: בכל שלב במהלך הטעינה, ניתן לבדוק את מצב הטעינה על ידי הדלקת מערכת החשמל של הרכב. מצב הטעינה של הסוללה יוצג במרכז ההודעות בלוח המחוונים.

טעינה ביתית

בעת טעינה ביתית, יש לוודא שמערכת החשמל כבויה.

1. וודא שהרכב כבוי וכל הדלתות סגורות.
2. פתח את מכסה שקע הטעינה.
3. חבר את תקע הטעינה 7 פינים לשקע הרכב.
4. חבר את תקע המטען לשקע החשמל הביתי. נעל את הרכב.
5. בסיום הטעינה, כבה את החשמל, שחרר את נעילת הרכב, נתק תחילה את התקע מהרכב, ורק לאחר מכן מהשקע הביתי.
6. וודא שהשקע נקי מלכלוך. סגור את מכסה שקע הטעינה.

הערה: לפי IEC 62955 , יש להשתמש בממסר פחת בעל רגישות גבוהה ומהירות גבוהה, מסוג B או A (זרם ישר, 6 מיליאמפר) באיכות אמינה.

הערה: בכל שלב במהלך הטעינה, ניתן לבדוק את מצב הטעינה על ידי הדלקת לוח המחוונים.

מידע על הטעינה

בתחילת הטעינה, מידע מוצג בלוח המחוונים.

הערה: המידע המוצג עשוי להשתנות בהתאם לסוג הרכב.

טעינת איזון

טעינת איזון הוא תהליך שבו מערכת ניהול הסוללה דואגת לכך שהמתח בכל תא בסוללה יהיה אחיד לאחר הטעינה, כדי להבטיח את ביצועי סוללת המתח הגבוה.

זמן טעינה

זמני הטעינה של סוללת המתח הגבוה משתנים בהתאם לגורמים שונים, כגון: זרם, מצב טעינה, טמפרטורת הסביבה והספק/סוג המטען.

זמן טעינה מהירה

זמן הטעינה המהירה משתנה בהתאם לסוג עמדת הטעינה

הערה: טמפרטורות הסביבה משפיעות על זמני הטעינה. בטמפרטורות נמוכות או גבוהות במיוחד, הטעינה עשויה להימשך זמן רב יותר.

זמן טעינה איטית

- בטמפרטורות נמוכות, זמן הטעינה יתארך.
- אם לא מבצעים טעינת איזון זמן רב, משך הטעינה יתארך.
- לפני שימוש ראשון ברכב לאחר חניה ממושכת, יש לבצע טעינת איזון, וזמן הטעינה יתארך בהתאם.

הערה: ההערות לגבי טעינה איטית מתייחסות לטעינה באמצעות מטען AC . השימוש ברשת ביתית יכול להאריך את זמני הטעינה עד פי שלושה.

זמני טעינה מקורבים לסוללה סוג I (49 קילו-וואט שעה)

טעינה מהירה	ממצב התראה עד 80%, לוקח כמעט 30 דקות			
טעינה איטית	חשמל ביתי	ממצב התראה עד 100%, לוקח כמעט 20 שעות	ממצב התראה ל-100% ואיזון, לוקח כמעט 21 שעות	בשימוש הראשון אחרי חנייה או מצב אחסון עד 100% ואיזון, לוקח כ-22 שעות
	עמדת טעינה AC (מתח חד-פאזי, כ-6.6 קילו -וואט)	ממצב התראה עד 100%, לוקח כמעט 8.5 שעות	ממצב התראה עד 100% ואיזון, לוקח כמעט 10.5 שעות	בשימוש הראשון אחרי חנייה או מצב אחסון עד 100% ואיזון, לוקח כ-11.5 שעות

זמני טעינה מקורבים ליחידת סוללה
סוג 2 (64 קילו-וואט שעה – LFP)

טעינה מהירה	ממצב התראה עד 80%, לוקח כמעט 25 דקות			
טעינה איטית	חשמל ביתי	ממצב התראה עד 100%, לוקח כמעט 25 שעות	ממצב התראה ל-100% ואיזון, לוקח כמעט 26 שעות	בשימוש הראשון אחרי חנייה או מצב אחסון עד 100% ואיזון, לוקח כ-27 שעות
	עמדת טעינה AC (מתח חד-פאזי, כ-6.6 קילו -וואט)	ממצב התראה עד 100%, לוקח כמעט 9.5 שעות	ממצב התראה עד 100% ואיזון, לוקח כמעט 10.5 שעות	בשימוש הראשון אחרי חנייה או מצב אחסון עד 100% ואיזון, לוקח כ-11.5 שעות
	עמדת טעינה AC (מתח חד-פאזי, כ-11 קילו -וואט)	ממצב התראה עד 100%, לוקח כמעט 6 שעות	ממצב התראה עד 100% ואיזון, לוקח כמעט 7 שעות	בשימוש הראשון אחרי חנייה או מצב אחסון עד 100% ואיזון, לוקח כ-8 שעות

זמני טעינה מקורבים ליחידת סוללה
סוג 3 (64 קילו-וואט שעה – NCM)

טעינה מהירה		ממצב התראה עד 80%, לוקח כמעט 25 דקות		
טעינה איטית	חשמל ביתי	ממצב התראה עד 100%, לוקח כמעט 24.5 שעות	ממצב התראה ל-100% ואיזון, לוקח כמעט 26.5 שעות	בשימוש הראשון אחרי חנייה או מצב אחסון עד 100% ואיזון, לוקח כ-27.5 שעות
	עמדת טעינה AC (מתח חד-פאזי, כ-6.6 קילו -וואט)	ממצב התראה עד 100%, לוקח כמעט 10.5 שעות	ממצב התראה עד 100% ואיזון, לוקח כמעט 12 שעות	בשימוש הראשון אחרי חנייה או מצב אחסון עד 100% ואיזון, לוקח כ-13.5 שעות
	עמדת טעינה AC (מתח חד-פאזי, כ-11 קילו -וואט)	ממצב התראה עד 100%, לוקח כמעט 7.5 שעות	ממצב התראה עד 100% ואיזון, לוקח כמעט 9 שעות	בשימוש הראשון אחרי חנייה או מצב אחסון עד 100% ואיזון, לוקח כ-10.5 שעות

זמני טעינה מקורבים ליחידת סוללה סוג 4 (77 קילו-וואט שעה)

טעינה מהירה	ממצב התראה עד 80%, לוקח כמעט 35 דקות			
טעינה איטית	חשמל ביתי	ממצב התראה עד 100%, לוקח כמעט 29.5 שעות	ממצב התראה ל-100% ואיזון, לוקח כמעט 31.5 שעות	בשימוש הראשון אחרי חנייה או מצב אחסון עד 100% ואיזון, לוקח כ-32.5 שעות
	עמדת טעינה AC (מתח חד-פאזי, כ-6.6 קילו -וואט)	ממצב התראה עד 100%, לוקח כמעט 10.5 שעות	ממצב התראה עד 100% ואיזון, לוקח כמעט 13.5 שעות	בשימוש הראשון אחרי חנייה או מצב אחסון עד 100% ואיזון, לוקח כ-15 שעות
	עמדת טעינה AC (מתח חד-פאזי, כ-11 קילו -וואט)	ממצב התראה עד 100%, לוקח כמעט 9 שעות	ממצב התראה עד 100% ואיזון, לוקח כמעט 10.5 שעות	בשימוש הראשון אחרי חנייה או מצב אחסון עד 100% ואיזון, לוקח כ-12 שעות

הערה: המידע המוצג בלוח המחוונים הוא מקורב בלבד.

הערה: מצב התראה מתייחס להתראת טעינה נמוכה בסוללת מתח גבוה המוצגת במרכז ההודעות בלוח המחוונים. 100% מתייחס למצב טעון מלא של סוללת המתג הגבוה.

הנחיות פריקה

הרכב מצויד בתפקוד פריקה, וזה יכול להמיר אספקת מתח גבוה DC ממארז סוללות המתח הגבוה למתח AC ביתי.

אפשר לבצע את פעולת הפריקה באמצעות ערכת הפריקה

כדי להשתמש בפונקציית הפריקה, יש לפעול לפי ההנחיות הבאות:

1. שחרר את נעילת הרכב וגש לפתח הטעינה האיטית (פתח הטעינה האיטית הוא גם פתח הפריקה).
2. הכנס את ערכת הפריקה לשקע פתח הפריקה.
3. קבע את מתח הניתוק של הפריקה בממשק ניהול האנרגיה (Energy Management) במסך המולטימדיה. לאחר הקביעה, לחץ על Start Discharging (התחל פריקה). המנעול האלקטרוני ינעל את ערכת הפריקה במקומו, והרכב ייכנס למצב פריקה. בשלב זה, אל תנסה לנתק את ערכת הפריקה בכוח, הדבר יגרום לנזק.
4. המשתמש יכול ללחוץ על הלחצן Stop Discharging (הפסק פריקה) במסך המולטימדיה כדי להפסיק את הפריקה, או להמתין עד שהפריקה תיפסק לאחר שהמתח מגיע לערך הניתוק שנקבע. בשלב זה, המנעול האלקטרוני ישתחרר אוטומטית וניתן יהיה להרחיק את ערכת הפריקה.
5. וודא שאין גופים זרים בפתח הטעינה, ולאחר מכן סגור את מכסה פתח הטעינה.

הערה: כשמסך המולטימדיה מציג שרמת הטעינה הנוכחית של הסוללה היא 0, אסור לבצע פעולת פריקה. יש לטעון קודם ואז לפרוק.

הערה: לאחר שהרכב מתחיל בפריקה, אם מסך המולטימדיה נכבה, הרכב עדיין יישאר במצב פריקה.

הערה: אפשר להציג את מצב הכוח הנוכחי וטווח הנסיעה בלוח המחוונים.

הערה: במהלך תהליך הפריקה, המשתמש עדיין יכול להגדיר את נקודת הניתוק של מתח הפריקה.

הערה: במהלך הפריקה, אי אפשר לקבוע את הרכב למצב READY (מוכן).

הערה: השימוש בפונקציית הפריקה יקטין את טווח הנסיעה של הרכב.

חשוב
• בדוק אם ערכת הטעינה תקין לפני פעולת פריקה. • כדי לבצע פריקה בימים גשומים, צריך להגן על שקע הטעינה וערכת הפריקה מפני הגשם. • אם יש ריח מוזר, עשן, התחממות או יתר או מצב חריג אחר במהלך הפריקה, נתק מיד את מעגל הפריקה והפסק את הפעולה.

אמצעי זהירות במקרה של תאונה

- וודא שהרכב במצב P, בלם החניה מופעל ומצת הרכב סגור.
- אם יש כבלים חשופים ברכב, כדי למנוע התחשמלות או אפילו מוות, אל תיגע בהם.
- אם הרכב עולה באש, והאש קטנה ומתפשטת לאט, ניתן להשתמש במטף פחמן דו-חמצני כדי לכבות את האש. יש ליצור קשר עם מכבי אש בהקדם האפשרי; אם האש גדולה ומתפשטת במהירות, יש לצאת מיד מהרכב וליצור קשר עם שירותי הכבאות.
- אם הרכב מעורב בתאונה ולא ניתן להתניע אותו, יש לנתק את הכבל השלילי של סוללת ה-12 וולט ואת מתג הניתוק הידני (MSD) לפני החילוץ.
- אם הרכב שקע במים באופן מלא או חלקי, כבה את מתג ההצתה של הרכב וצא מהרכב. יש לנתק את הכבל השלילי של סוללת ה-12 וולט ואת מתג הניתוק הידני (MSD) לפני חילוץ, או ברגע שהרכב יוצא מהמים. בדוק אם יש ברכב או במים סימנים חריגים, כגון בועות רבות או רעשים חריגים. הדבר עלול להצביע על קצר חשמלי בסוללה. אם אין סימנים כאלה, לא אמור להיות סיכון להתחשמלות מהשלדה, וניתן להתחיל בחילוץ.
- אם רכבך מחולץ באופן עצמאי, פנה למרכז שירות מורשה MG חשמלי של היבואן או למוסך מוסמך לקבלת הדרכה.
- חוברת חילוץ במצב חירום זמינה גם באזור האישי וגם באתר MG של היבואן. הצג אותה לצוות החילוץ בעת הצורך.

אמצעי אזהרה

משולש אזהרה

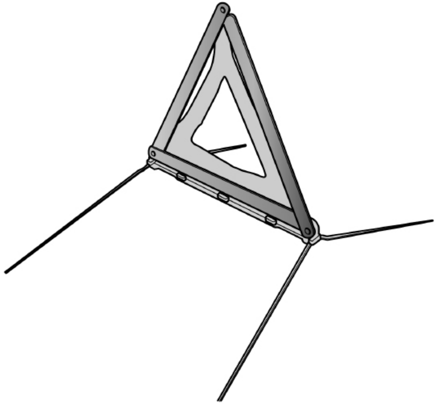

משולש האזהרה המסופק עם הרכב מאוחסן בתא המטען
אם צריך לעצור את הרכב בכביש בשעת חירום, יש להציב את משולש האזהרה במרחק של כ-50 עד 150 מטרים מאחורי הרכב בקו ישר, אם ניתן, וללחוץ על מתג מהבהבי האזהרה כדי להזהיר את שאר משתמשי הדרך.

גרירה והובלה

גרירת הרכב

אל תגרור את הרכב כשגלגל הנעה כלשהו נמצא במגע עם הכביש, כדי למנוע נזק למערכת ההנעה החשמלית. אם יש צורך בדחיפה או גרירה זמנית כדי להתרחק ממצב מסוכן או כדי להעלות אותו על משאית הובלה, המהירות חייבת להיות פחות מ-5 קמ"ש, והפעולה צריכה להסתיים בתוך 3 דקות.

בעת דחיפה או גרירה זמנית של הרכב, צריך להכניס את חגורת הבטיחות של הנהג לאבזם, ולהשאיר אותה כך, ולאחר מכן לקבוע את התמסורת החשמלית לניוטרל כדי לשחרר את ה-EPB, אחרת נזק עלול להיגרם לרכב.

וו גרירה

אל תשתמש בחבל גרירה מפותל, אחרת וו הגרירה עלול להתנתק.

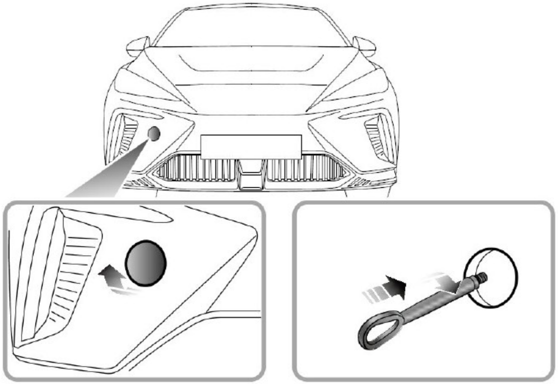

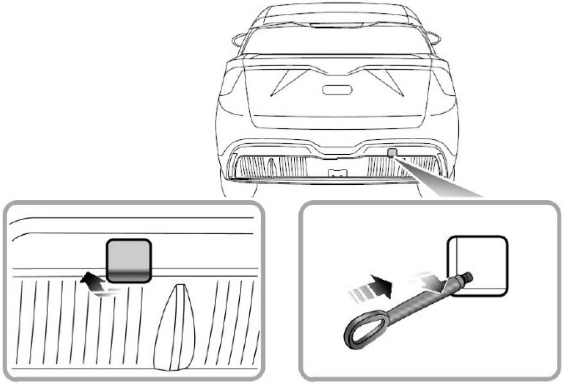

ברכבך יש שתי עיניי גרירה, בחזית ובחלק האחורי, המיועדות להתקנת וו הגרירה הנמצא בערכת הכלים. ערכת הכלים נמצאת מתחת לרצפת תא המטען. כדי להתקין את וו הגרירה, הסר את הכיסוי הקטן בפגוש: לחץ תחילה על קצה אחד של הכיסוי, ואז פתח את הקצה השני. לאחר מכן הברג את וו הגרירה דרך החור הקטן אל החור בקורת הפגוש (ראו איור). ודא שוו הגרירה מהודק היטב!

הערה: ייתכן שכיסוי עין הגרירה מחובר לפגוש באמצעות חוט פלסטי.

שתי נקודות הגרירה מיועדות לשימוש על ידי אנשי חילוץ מוסמכים בלבד בעת תאונה או תקלה. אין להשתמש בהן לגרירת רכבים אחרים, קרוואן או נגרר. ניתן לגרור את הרכב באמצעות חבל גרירה, אך מומלץ להשתמש במוט גרירה.

גרירה לחילוץ הרכב

בעת גרירה, אל תאיץ ואל תבלום בפתאומיות כדי למנוע תאונות.

אסור לגרור את הרכב כשכל ארבעת הגלגלים נמצאים במגע עם הקרקע, שכן הדבר עלול לגרום נזק למערכת ההנעה החשמלית.

גרירה במצב תלוי

במקרה של גרירה במצב תלוי, אין לאפשר לסוללת המתח הגבוה לגעת בקרקע.

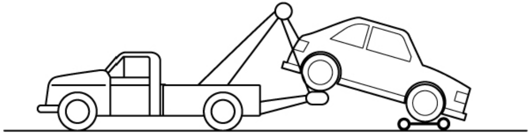

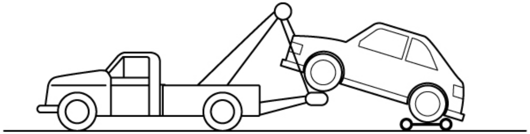

גרירה במצב תלוי היא השיטה המומלצת לחילוץ רכב המצריך גרירה. גלגלי ההנעה חייבים לרחף מעל הקרקע (ברכבים מסוימים, הגלגלים המניעים הם האחוריים, ובאחרים ארבעת הגלגלים הם גלגלים מניעים). הדלק את מהבהבי האזהרה. וודא שאין נוסעים ברכב, אחרת עלול להיגרם נזק לרכב או פגיעה אישית.

רכב מוביל או גרור

אם צריך להוביל את הרכב על גבי נגרר או משאית הובלה, יש לאבטח אותו על פי ההוראות הבאות:

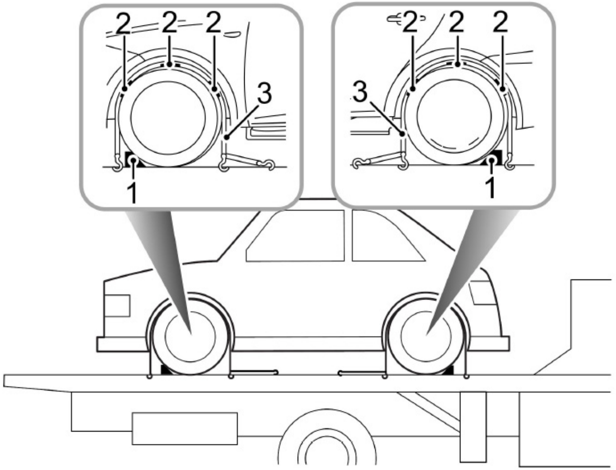

1. הפעל את בלם היד וקבע את התמסורת החשמלית למצב P.
2. התקן סדי גלגלים (1) כפי שמוצג, ולאחר מכן הנח את בלוקי הגומי נגד החלקה (2) סביב היקף הצמיג.
3. התקן רצועות הידוק (3) סביב הגלגלים, והדק אותן לנגרר או למשאית ההובלה. הדק את הרצועות כך שהרכב יוחזק בצורה בטוחה.

ECall-SOS - סיוע חירום*

במקרה של תאונה, אפשר להפעיל את המערכת eCall-SOS לסיוע חירום ברכבך ידנית, או במקרים חמורים, אוטומטית בעקבות גילוי על ידי חיישני הרכב. שירות eCall הוא שירות ציבורי לטובת הציבור, והשימוש בו הוא בחינם. מרכז החירום יקיים תקשורת מילולית עם נוסעי הרכב כדי לברר את חומרת המקרה ואת רמת הסיוע הנדרשת. אם לא ניתן לקיים תקשורת מילולית, יעשה ניסיון לשלוח למרכז החירום את הודעת המידע הבאה על הרכב. שירותי החירום המתאימים יופעלו בהתאם למיקום הרכב, אם הוא ידוע:

- השעה, המיקום וכיוון הנסיעה הנוכחיים
- סוג הרכב
- מספר זיהוי הרכב (VIN)
- האם השיחה בוצעה אוטומטית או ידנית
- קטגורית הרכב

מערכת זו תבטיח שנתוניך האישיים יוגנו כהלכה. היא מתוכננת באופן שמבטיח שהנתונים לא יהיו עקיבים, ושמערכות חיצוניות אחרות לא יוכלו לגשת למידע זה.

אם מופעלת שיחת eCall, המערכת משרדת רק את המידע הדרוש למרכזי המענה הציבוריים הרלבנטיים שנקבעו על ידי הרשויות הציבוריות המתאימות במדינה הרלבנטית, אשר יקבלו את קריאת החירום ויטופלו בה. המערכת שומרת נתונים באופן מקומי למשך 13 שעות מקבלת השיחה.

הינך רשאי לגשת למידע האישי השמור במערכת זו, ולבקש תיקון, מחיקה או חסימת מידע שאינו עומד בדרישות התקנות. אם לדעתך פרטיך האישיים נפגעו, יש לך זכות להגיש תלונה לרשות המוסמכת להגנת המידע.

להפעלה ידנית, לחץ ושחרר את הלחצן SOS בקונסולה העילית למשך כשנייה אחת כדי להפעיל שיחת חירום. צפצוף יחיד יישמע כשמופעלת שיחת eCall, והודעה תוצג במרכז ההודעות ברכב ובמסך המולטימדיה. נגן המולטימדיה יושתק כששיחת חירום מופעלת. אפשר לבטל שיחת חירום שהופעלה ידנית על ידי לחיצה ושחרור של המתג SOS תוך כ-5 שניות מהלחיצה הראשונה. ההודעות יימחקו.

*בהתאם ובכפוף להפעלת השרות במדינה על ידי הרשויות, וככול שהמערכת תהיה זמינה ופעילה במדינה על ידי ספקי השרות.

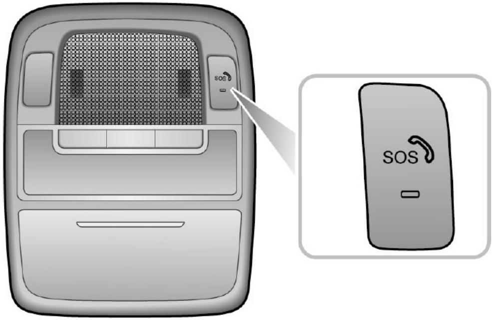

מערכת קריאת החירום (eCall) תבצע בדיקת עצמיות כשהרכב מופעל. במהלך בדיקת העצמיות, נורית החיווי של הכפתור SOS תהבהב במהירות עד לסיום הבדיקה. הנורית תישאר דלוקה באופן קבוע אם לא נמצאו תקלות במערכת. הנורית תכבה או תהבהב באיטיות אם מזוהה תקלה. תקלות שזוהו במהלך בדיקת העצמיות יוצגו במרכז ההודעות של הרכב.

הערה: הפעלת המערכת S0S- eCall סיוע חירום תלויה בקליטה הסלולרית.

הערה: אפשר להשבית את מערכת שיחת החירום (eCall)באמצעות מוסך MG מורשה.

הערה: מומלץ מאוד לא להשבית את המערכת eCall. במידה ובעלי הרכבים מבקשים זאת, הדבר צריך להתבצע באמצעות בקשה חתומה.

סוללה 12 וולט

תחזוקת הסוללה

אין להפעיל מכשירי חשמל ברכב לזמן רב, אחרת הסוללה עלולה להתרוקן. כתוצאה מכך, לא ניתן יהיה להתניע את הרכב, וחיי הסוללה יתקצרו.

יש לאחסן את הסוללה במצב זקוף תמיד, ולעולם אין לנסות לפרק.

יש להקפיד על אמצעי הזהירות הבאים:

- **יש להרחיק מחומרים דליקים.**
- **יש להשתמש במשקפי מגן בעת תחזוקה.**
- **יש להרחיק ילדים.**
- **הסוללה מכילה נוזלים חומציים.**
- **הסוללה עלולה להתפוצץ.**
- **יש לקרוא בעיון את ספר הנהג.**

סוללת הרכב נמצאת בחלק הקדמי של הרכב. הסוללה מיועדת לשמש ללא תחזוקה, ולכן אין צורך במילוי.

בהתאם לעומס הנוכחי ולמצב הסוללה, ייתכן שהמערכת תגביל את הפעולה של חלק ממערכות החשמל; יש להתניע את הרכב בהקדם כדי להטעין את הסוללה.

הערה: מומלץ להתניע או להשאיר את הרכב פועל במשך לפחות חצי שעה בשבוע כדי להאריך את חיי הסוללה. אם הרכב לא יהיה בשימוש זמן רב (יותר מחודש), מומלץ לנתק את קוטב השלילי של הסוללה.

יש לוודא שהרכב כבוי לפני חיבור או ניתוק כבל של הקוטב השלילי.

החלפת הסוללה

הסוללה מכילה חומצה גופרתית, שהיא קורוזיבית.

יש לפנות למרכז שירות מורשה MG חשמלי של היבואן או למוסך מוסמך להסרת הסוללה והתקנתה מחדש. יש להתקין סוללה חלופית מאותו סוג ומפרט כמו הסוללה המקורית לשמירה על תפקוד תקין של הרכב.

יש לסלק את הסוללה בשיטה מאושרת; סוללות מאושרות עלולות להזיק לסביבה. יש למחזר אותן באמצעות חברה מקצועית. יש להתייעץ עם מוסך MG מורשה לפרטים נוספים.

התנעה במצב חירום

אסור לעולם לנסות להצניע את הרכב באמצעות דחיפה או גרירה.

יש לוודא שלשתי הסוללות יש אותו מתח נומינלי (12 וולט), ושהכבלים המיועדים לחיבור מאושרים לשימוש עם סוללות 12 וולט.

יש להרחיק ניצוצות ולהבות פתוחות מתא המנוע.

יש לוודא שהכבלים מחוברים היטב ואינם נוגעים זה בזה או בחלקים נעים אחרים, אחרת עלולים להיווצר ניצוצות שיגרמו לשרפה או פיצוץ.

כשהסוללה מרוקנת, ניתן להשתמש בכבלי התנעה כדי לחבר את הסוללה של רכב אחר או סוללה חיצונית לצורך התנעת הרכב.

יש לוודא שמערכת החשמל של הרכב כבויה, ולכבות את כל הציוד החשמלי ברכב, ולאחר מכן לפעול לפי ההוראות שלעיל.

1. חבר כבל התנעה אדום בין הקטבים החיוביים (+) של שתי הסוללות.

חבר כבל התנעה שחור מהקוטב השלילי (–) של הסוללה המתניעה (A) לנקודת הארקה טובה ברכב המנותק (B) – למשל למכלול ההיגוי או למשטח מתכתי לא צבוע אחר – כמה שיותר רחוק מהסוללה, ובמרחק מקווי הבלמים.

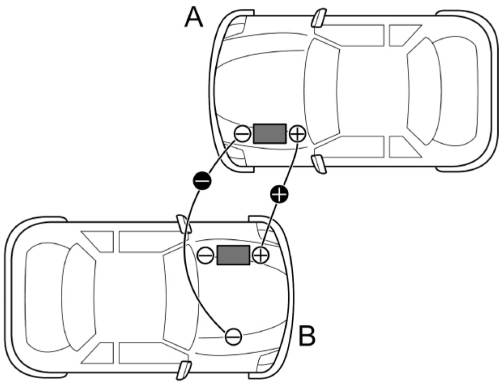

1. התנע או הפעל את הרכב המתניע, והנח לו לפעול מספר דקות.
2. התנע או הפעל את הרכב המושבת. אם הרכב המושבת לא מתניע או לא מופעל לאחר מספר ניסיונות, ייתכן שיש צורך בתיקון. פנה למרכז שירות מורשה MG חשמלי של היבואן או למוסך מוסמך.
3. לאחר ששני הרכבים פועלים/מונעים כראוי, כבה את הרכב.
4. ניתוק כבלי ההתנעה חייב להתבצע בסדר הפוך לסדר החיבור. כלומר, יש לנתק תחילה את הכבל השחור מנקודת ההארקה ברכב המושבת.

חשוב
אסור להפעיל מכשירי חשמל כלשהם ברכב שרמת הטעינה שלו נמוכה לפני ניתוק כבל ההתנעה.

הערה: מומלץ לכבות את האורות, מערכת המיזוג ושאר אביזרי הנוחות לאחר התנעת הרכב במקרה של סוללה חלשה, ולהשאיר את הרכב פועל במשך שעה עד שעתיים כדי לטעון את הסוללה. אם לאחר טעינה מלאה הרכב עדיין אינו מתניע, יש לפנות למרכז שירות מורשה MG חשמלי של היבואן או למוסך מוסמך לקבלת שירות.

فهرس المحتويات

مقدمة 2

مصابيح المؤشر والتحذير على لوحة العدادات 3

تغيير العجلة وضغط الهواء في الإطارات

نظام مراقبة ضغط الإطارات (TPMS) 14

تغيير عجلة/إصلاح إطار 16

الصيانة الدورية الأساسية

مساحات الزجاج 23

غطاء المحرك 25

الحجرة الأمامية 26

سائل التبريد 27

سائل الفرامل 29

نظام الدفع الكهربائي

معلومات حول البطارية 32

بطارية الجهد العالي 33

تعليمات الشحن 34

تعليمات التفريغ 50

تعليمات الطوارئ

الإجراءات التحذيرية 53

القطر والسحب 53

ECall-SOS - مساعدة الطوارئ* 57

بطارية 12 فولت 59

التشغيل في حالات الطوارئ 60

مقدمة

هذا الدليل الموجز ليس بديلاً عن قراءة دليل المالك الكامل، والذي يتضمن تعليمات التشغيل الأحدث والأكثر تفصيلاً وتحذيرات السلامة للاستخدام الصحيح لسيارتك.

نوصيك أيضاً بقراءة دليل المالك الكامل للتعرف على جميع أنظمة السيارة وكيفية تشغيلها بشكل صحيح وسليم.

بعض الأنظمة الموضحة في هذا الدليل مُركّبة في سيارتك بحسب تاريخ تصنيع السيارة، ومستوى التجهيز، والإصدار، والميزات المناسبة لتاريخ ومواصفات طلبك، والبلد الذي تُسوّق فيه.

الرسوم التوضيحية في هذا الدليل هي لأغراض التوضيح فقط.

الرموز

الغرض من الرموز التالية الواردة في هذا الدليل هو لفت انتباهك وتقديم معلومات محددة.

تحذير

يُحدد رمز التحذير هذا الإجراءات التي يجب تنفيذها بدقة، أو المعلومات التي يجب مراعاتها للحد من خطر الإصابة الجسدية أو التسبب بأضرار جسيمة للسيارة

ملاحظة

ملاحظة: تصف معلومات مفيدة.

عند ظهور هذا الرمز، يجب التخلص من هذه القطع من قبل الجهات المعتمدة لحماية البيئة.

النجمة

تشير النجمة (*) بعد النص أو العنوان إلى ميزة أو مكون أو ملحق متوفر وفقًا لمستوى التجهيز والإصدار والخصائص المطابقة لمواصفات طلبك والبلد الذي يُسوّق فيه.

المعلومات داخل الرسم التوضيحي

تُحدد المكونات الموصوفة.

تُحدد اتجاه حركة المكونات الموصوفة.

مركز خدمة معتمد من المستورد لسيارات MG الكهربائية (1)

مركز خدمة معتمد من قبل المستورد لسيارات MG الكهربائية، هو مركز الخدمة المعتمد من قبل مستوردي سيارات MG الكهربائية.

كراج معتمد (2)

الكراج المعتمد هو كراج معتمد لإصلاح وصيانة السيارات الكهربائية/ الهايبرد.

أضواء التحذير والمؤشرات على لوحة العدادات

عند تشغيل السيارة أو قيادتها، إذا أضاءت أيٌّ من أضواء التحذير أو المؤشرات على لوحة العدادات، فهذا يدل على وجود عطل في النظام المذكور. تضيء بعض أضواء التحذير أو تومض مصحوبةً بصوت تحذير أو رسالة تنبيه.

يرجى قراءة التعليمات التالية بعناية لفهم معنى أضواء التحذير والمؤشرات المختلفة. في حال وجود عطل، اتخذ الإجراءات اللازمة في الوقت المناسب، واتصل بكراج MG المعتمد لإجراء الصيانة في أسرع وقت ممكن.

الاسم	الرمز	ملاحظة
مؤشر الضوء المنخفض		المصابيح المنخفضة مُشغّلة.
مؤشر الضوء العالي		المصابيح العالية مُشغّلة.
مؤشر الضوء العالي الذكي		المصابيح العالية الذكية مُشغّلة.
مؤشر الضوء الجانبي		المصابيح الجانبية مُشغّلة.

مؤشر ضوء الضباب الخلفي		مصابيح الضباب الخلفية مضاءة.
مؤشر أضواء الانعطاف		عندما يومض ضوء الانعطاف الأيسر أو الأيمن، يومض مؤشر الانعطاف على الجانب المقابل أيضًا. إذا كانت مصابيح التحذير من الخطر مضاءة، يومض كلا المؤشرين في وقت واحد. إذا ومض أحد مؤشري الانعطاف على لوحة العدادات بسرعة عالية، فهذا يدل على وجود عطل في ضوء الانعطاف على ذلك الجانب.
ضوء تحذير الوسادة الهوائية		يوجد عطل في نظام SRS أو حزام الأمان. أوقف السيارة عندما يكون الأمر آمناً وأطفئ مفتاح التشغيل. وإلا، فقد لا يعمل نظام SRS أو حزام الأمان بشكل صحيح في حال وقوع حادث.
ضوء تحذير عدم ربط حزام الأمان		إذا أضاء هذا الضوء أو كان يومض، فهذا يعني أن حزام أمان السائق أو الراكب غير مربوط.
ضوء تحذير نظام منع السرقة		إذا أضاء هذا الضوء، فهذا يعني أنه لم يتم اكتشاف مفتاح صحيح. في هذه الحالة، استخدم المفتاح الصحيح، أو اضبط المفتاح الذكي على وضع التشغيل. لمزيد من التفاصيل، راجع قسم ”إجراءات التشغيل من وضع الاستعداد“ في فصل ”القيادة“.

ضوء تحذير نظام مراقبة ضغط الهواء في الإطارات (TPMS)		إذا أضاء هذا الضوء، فهذا يدل على انخفاض ضغط الهواء في الإطارات. يُرجى فحص ضغط الإطارات. إذا كان هذا الضوء يومض ثم استمر لفترة قصيرة، فهذا يدل على وجود عطل في النظام.
ضوء تحذير نظام التوجيه الكهربائي (EPS)		إذا أضاء هذا الضوء، فهذا يدل على وجود عطل عام في نظام التوجيه الكهربائي، مما قد يؤدي إلى انخفاض أداء النظام. يمكن قيادة السيارة لفترة قصيرة. اتصل بمركز خدمة معتمد من المستورد لسيارات MG الكهربائية أو أي كراج معتمد على الفور.
		إذا أضاء هذا الضوء، فهذا يدل على وجود عطل عام في نظام التوجيه الكهربائي مرتبط بزاوية التوجيه. يمكن قيادة السيارة لفترة قصيرة. اتصل بمركز خدمة معتمد من المستورد لسيارات MG الكهربائية أو أي كراج معتمد على الفور. إذا كان هذا الضوء يومض، فهذا يدل على وجود عطل خطير في نظام التوجيه الكهربائي، مما يجعل التوجيه صعبًا. أوقف السيارة فورًا، واتصل بمركز خدمة معتمد من المستورد لسيارات MG الكهربائية أو أي كراج معتمد على الفور.
ضوء تحذير نظام التحكم الديناميكي بالثبات/التحكم في الجر		إذا أضاء هذا الضوء، فهذا يدل على وجود عطل في نظام التحكم الديناميكي بالثبات/التحكم بالجر. إذا كان هذا الضوء يومض أثناء القيادة، فهذا يدل على تفعيل النظام لمساعدة السائق.

ضوء تحذير نظام التحكم الديناميكي بالثبات/الجر مطفأ		نظام التحكم الديناميكي بالثبات/التحكم في الجر مُطفأ.
ضوء مؤشر حالة نظام فرامل الانتظار الكهربائية (EPB)		إذا أضاء هذا الضوء، فهذا يُشير إلى تفعيل نظام فرامل اليد الكهربائية (EPB). إذا كان هذا الضوء يومض، فهذا يُشير إلى أن السيارة مُتوقفة على منحدر بزاوية كبيرة جدًا، أو وجود عطل في نظام فرامل اليد الكهربائية. في هذه الحالة، يجب ركن السيارة على سطح طريق آمن.
ضوء مؤشر عطل نظام فرامل الانتظار الكهربائية (EPB)		هناك عطل في نظام فرامل اليد الكهربائية (EPB)
ضوء تحذير نظام التثبيت التلقائي (AUTO HOLD)		تم تفعيل وظيفة التثبيت التلقائي (AUTO HOLD)
		هناك عطل في وظيفة التثبيت التلقائي (AUTO HOLD)
		وظيفة التثبيت التلقائي AUTO HOLD في وضع الاستعداد. **ملاحظة: يبدو الضوء مُعتمًا في وضع تشغيل أضواء النهار.**

ضوء مؤشر تشغيل/عطل نظام التحكم في هبوط المنحدرات (HDC)		إذا أضاء هذا الضوء، فهذا يعني أن نظام التحكم في هبوط المنحدرات (HDC) في وضع الاستعداد. إذا كان هذا الضوء يومض، فهذا يعني أن السيارة قيد التحكم حاليًا من نظام التحكم في هبوط المنحدرات (HDC).
		هناك عطل في نظام HDC.
ضوء مؤشر عطل نظام الفرامل		هناك عطل في نظام الفرامل؛ أوقف السيارة في أقرب مكان آمن وأطفئ المحرك.
ضوء مؤشر عطل نظام المكابح المانعة للانغلاق (ABS)		هناك عطل في نظام ABS. في حال حدوث عطل في نظام ABS أثناء القيادة، سيتم تعطيل نظام ABS، ولكن سيظل نظام الكبح العادي متاحًا.
ضوء مؤشر توصيل الشحن		مجموعة الشحن/ التفريغ موصولة.

ضوء التحذير من عطل في نظام شحن البطارية منخفض الجهد		إذا أضاء هذا الضوء بعد تشغيل السيارة، فهذا يعني وجود عطل في نظام شحن البطارية منخفضة الجهد. إذا كان هذا الضوء يومض، فهذا يعني أن مستوى الشحن منخفض. ستظهر رسالة ملائمة على لوحة العدادات. سيقوم النظام بعد ذلك بإيقاف تشغيل بعض الأجهزة الكهربائية أو تقييدها. شغّل السيارة في الوقت المناسب لشحن البطارية منخفضة الجهد.
ضوء مؤشر وجود عطل في محرك الدفع	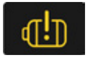	إذا أضاء هذا الضوء، فهذا يشير إلى وجود عطل عام في نظام المحرك.
		إذا كان هذا الضوء يومض، فهذا يعني وجود عطل في النظام. أوقف السيارة في أقرب وقت ممكن، واتصل بكراج MG معتمد.
ضوء مؤشر وضع الاستعداد READY		السيارة جاهزة للقيادة.
ضوء مؤشر تقييد طاقة الدفع		قوة الدفع مقيدة.

مؤشر وجود عطل في بطارية الطاقة		إذا أضاء هذا الضوء، فهناك عطل خطير في نظام البطارية. أوقف السيارة حالماً يكون ذلك آمناً، وأطفئ مفتاح التشغيل، واتصل بكراج معتمد لسيارات MG للصيانة فورًا. إذا كان هذا الضوء يومض، فهذا يشير إلى تحذير من تسرب حراري. أوقف السيارة حالماً يكون ذلك آمناً، وأطفئ مفتاح التشغيل، وغادر السيارة فورًا، واتصل بكراج MG معتمد للصيانة.
		إذا أضاء هذا الضوء، فهناك عطل في نظام البطارية. يجب الاتصال بكرج معتمد من MG للصيانة في أسرع وقت ممكن.
مؤشر وجود عطل في نظام الطاقة		هناك عطل عام في نظام الطاقة ووظائفه محدودة.
		هناك عطل خطير في نظام الطاقة؛ أوقف السيارة فورًا، وأطفئ مفتاح التشغيل.

مؤشر حالة الشحن/ التفريغ		يوجد عطل في الشحن/التفريغ.
		بطارية السيارة قيد الشحن.
		بطارية السيارة قيد التفريغ.
مؤشر رسالة خطأ في النظام		تظهر عدة رسائل تحذيرية في السيارة؛ راجع "مركز الرسائل" للاطلاع على معلومات حول الأعطال أو الملاحظات المهمة. راجع قسم "لوحة العدادات" في هذا الفصل.
مؤشر نظام تثبيت السرعة التكيفي		نظام تثبيت السرعة التكيفي مُفعّل، وهو ليس في وضع الاستعداد.
		نظام تثبيت السرعة التكيفي في وضع الاستعداد.
		نظام تثبيت السرعة التكيفي مُفعّل.

ضوء مؤشر نظام مساعدة تحديد السرعة		محدد السرعة اليدوي في وضع الاستعداد. ملاحظة: يضيء هذا الضوء بشكل معتم في وضع أضواء النهار.
		إذا أضاء هذا الضوء، فهذا يعني تفعيل محدد السرعة اليدوي. إذا كان هذا الضوء يومض، فهذا يعني أن السرعة الحالية أعلى من الحد الأقصى.
		محدد السرعة الذكي في وضع الاستعداد. **ملاحظة: يضيء هذا الضوء بشكل معتم في وضع أضواء النهار.**
		نظام تحديد السرعة الذكي مفعل.
	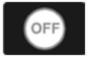	تحذير السرعة الزائدة ونظام تحديد السرعة الذكي مطفآن في آنٍ واحد.
		يوجد عطل في تحذير السرعة الزائدة.

مؤشر المعلومات المساعدة وسرعة لافتات تقييد السرعة		يشير الرمز "NNN" إلى سرعة لافتة تحديد السرعة المكتشفة في ذلك الوقت. عندما تتجاوز سرعة السيارة قيمة حد السرعة، سيومض الضوء. يعني الرمز "-" عدم اكتشاف أي معلومات حول تقييد السرعة في ذلك الوقت.
		تم اكتشاف لافتة لتحديد سرعة، وكان التحذير الصوتي فقط متوقفًا في ذلك الوقت. بعد فترة زمنية معينة، سيختفي رمز إيقاف التحذير الصوتي من الزاوية السفلية اليسرى.
		تم اكتشاف لافتة لتحديد سرعة، وكان التحذير الصوتي فقط متوقفًا في ذلك الوقت. بعد فترة زمنية معينة، سيختفي رمز إيقاف التحذير الصوتي من الزاوية السفلية اليسرى.
مؤشر أعطال نظام تثبيت السرعة/ نظام تحديد السرعة		هناك عطل في نظام تثبيت السرعة، أو نظام تثبيت السرعة التكيفي، أو نظام مساعدة تحديد السرعة.

ضوء مؤشر نظام مساعدة الملاحة المدمج		نظام الملاحة المدمج مُفعّل، وهو ليس في وضع الاستعداد.
		نظام مساعدة الملاحة المدمج في وضع الاستعداد. **ملاحظة: يُضيء هذا الضوء بشكل معتم في وضع أضواء النهار.**
		نظام مساعدة الملاحة المدمج مُفعّل.
		يوجد عطل في نظام مساعدة الملاحة المدمج.
ضوء مؤشر نظام التحكم في الانحراف عن المسار		تم تفعيل وظيفة التحكم في الإنحراف عن المسار.
		يوجد عطل في وظيفة التحكم في الإنحراف عن المسار.
ضوء مؤشر نظام المساعدة في تجنب الاصطدام الأمامي		عند تكون الوظيفة متاحة، يضيء الضوء؛ وعند تفعيلها، يومض الضوء؛ وعند إلغاء تفعيلها، يبقى الضوء مضاءً، للإشارة إلى وجود عطل في نظام تجنب الاصطدام الأمامي.

نظام مراقبة ضغط الهواء في الإطارات (TPMS)

لا يعتبر نظام مراقبة ضغط الهواء في الإطارات بديلاً عن الصيانة الدورية وفحص ضغط الإطارات بانتظام.

قد يتداخل استخدام أجهزة تُرسل بياناتها بترددات مشابهة لترددات نظام مراقبة ضغط الهواء في الإطارات (TPMS) مع عمله. وقد يؤدي ذلك إلى إضاءة مصباح التحذير أو عرض عطل مؤقت.

يراقب نظام مراقبة ضغط الهواء في الإطارات TPMS الضغط باستخدام موجات راديو وتقنية استشعار. تستطيع مستشعرات النظام مراقبة ضغط الهواء في الإطارات في السيارة وإرسال البيانات إلى جهاز إرسال. يمكن رؤية بيانات ضغط الهواء في الإطارات على لوحة العدادات أو على شاشة الوسائط المتعددة. يُحذرك نظام مراقبة ضغط الإطارات من انخفاض ضغط الهواء في الإطارات، ولكنه لا يشكل بديلاً عن الصيانة الدورية. للاطلاع على تعليمات صيانة الإطارات، راجع قسم "الإطارات" في فصل "الصيانة".

ملاحظة: يُصدر نظام مراقبة ضغط الهواء في الإطارات (TPMS) تحذيرًا للسائق عند انخفاض ضغط الهواء في الإطارات، ولكنه لا ينفخها.

إذا أضاء مؤشر عطل نظام مراقبة ضغط الهواء في الإطارات (TPMS) وظهرت رسالة التحذير "XX Tyre Pressure Low" (ضغط هواء منخفض في الإطار XX)، يُنصح بإيقاف السيارة في أسرع وقت ممكن، والتحقق من ضغط الإطارات، ونفخ الإطار المعيب إلى الضغط القياسي. يُشير ملصق ضغط الهواء في الإطارات المُثبت على العمود B إلى قيمة الضغط القياسية المطلوبة لإطارات السيارة عندما تكون باردة.

قد تُسبب قيادة سيارة بإطارات غير منفوخة بشكل كافٍ ارتفاع درجة حرارة الإطار وتعطله. بالإضافة إلى ذلك، تتآكل الإطارات غير المنفوخة بشكل أسرع، مما يؤثر سلبًا على خصائص التحكم في السيارة وأداء الكبح، وبالتالي زيادة استهلاك الطاقة.

الظبط الذاتي لنظام مراقبة ضغط الإطارات (TPMS)

عند استبدال حساس أو مستقبل نظام مراقبة ضغط الهواء في الإطارات (TPMS)، أو التبديل بين الإطارات، هناك حاجة لإجراء ضبط ذاتي لنظام مراقبة ضغط الإطارات TPMS. يمكن إجراء الضبط الذاتي كما يلي:

1. أطفئ السيارة وأغلقها لمدة 25 دقيقة.
2. قُد السيارة وانعطف عدة مرات، مع التأكد من أن تتجاوز السرعة 40 كم/ساعة لمدة 15 دقيقة.

ملاحظة: تأكد من أن حساس مراقبة ضغط الهواء في الإطارات (TPMS) أصلي من الشركة المصنعة.

ملاحظة: في حال فشل الضبط الذاتي، سيضيء مؤشر عطل نظام مراقبة ضغط الهواء في الإطارات (TPMS). حاول تكرار الخطوات المذكورة أعلاه.

إذا كانت لديك أي أسئلة أثناء الضبط الذاتي، يُرجى التواصل مع مركز خدمة سيارات MG الكهربائية المعتمد من المستورد لمزيد من المعلومات.

تغيير العجلة / إصلاح الإطار

العجلة الاحتياطية*

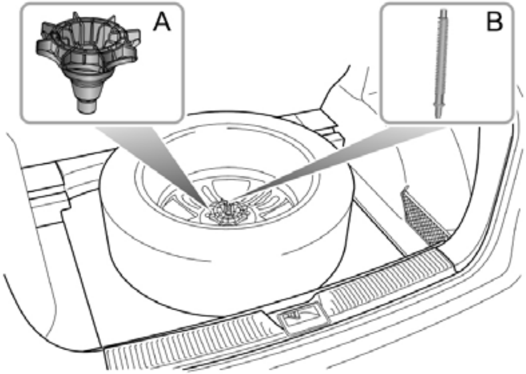

يمكن إخراج العجلة الاحتياطية كما يلي:

1. افتح باب صندوق الأمتعة الخلفي.
2. أدر الغطاء الموجود على العجلة الاحتياطية (A) وأخرج الإطار من صندوق الأمتعة.

ملاحظة: إذا شعرت أن العجلة الاحتياطية تشغل مساحة في السيارة، يمكنك إزالتها مع برغي التثبيت (B)، وتخزينهما في مكان مناسب.

الأدوات

توجد مجموعة الأدوات أسفل سجادة صندوق الأمتعة.

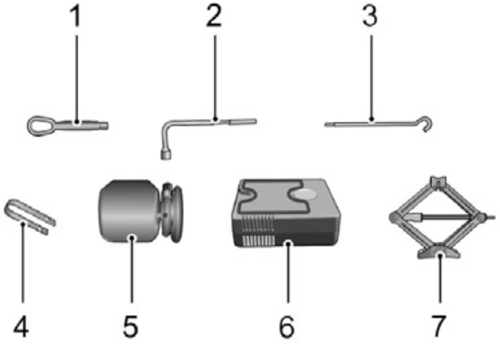

1. خطاف سحب
2. مفتاح براغي العجلة*
3. مقبض رافعة*
4. مشبك إزالة غطاء براغي العجلة

1. سائل إصلاح الثقوب*
2. ضاغط هواء كهربائي*
3. رافعة*

إصلاح الإطار*

1. انزع الملصق الموجود أسفل خزان سائل الإصلاح، وألصقه على عجلة القيادة لتذكير السائق بعدم تجاوز سرعة 80 كم/ساعة.

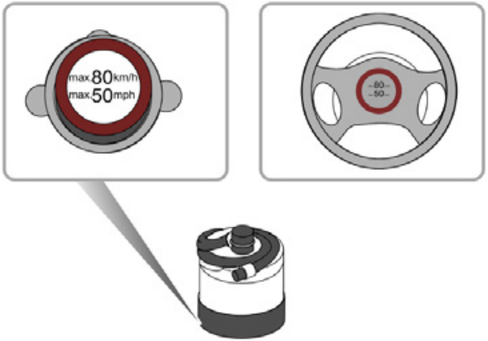

2. قم بتوصيل خرطوم هواء ضاغط الهواء الكهربائي بخزان سائل الإصلاح. اقلب خزان سائل الإصلاح وأدخله في فتحة ضاغط الهواء الكهربائي.

انزع غطاء الغبار عن صمام الإطار المثقوب، وصّل وصلة خرطوم خزان سائل الإصلاح بصمام الإطار. تأكد من إيقاف تشغيل ضاغط الهواء الكهربائي (أي الضغط على علامة "o")، ثم أوصّل قابس ضاغط الهواء بمقبس 12 فولت، وشغّل النظام الكهربائي للسيارة.

ملاحظة: لمنع تفريغ البطارية بشكل مفرط، يُنصح بتشغيل السيارة خلال العملية.

3. شغّل ضاغط الهواء الكهربائي (أي اضغط على "-") لبدء ضخ سائل التصليح في الإطار. سيفرغ خزان سائل التصليح بعد حوالي 30 ثانية. يجب أن يصل الإطار إلى الضغط المحدد في غضون 5-10 دقائق.

ملاحظة: عند تشغيل ضاغط الهواء الكهربائي، قد يصل مقياس الضغط إلى 600 كيلو باسكال (6 بار) لفترة وجيزة، وبعد ذلك يبدأ الضغط في الانخفاض إلى المعدل الطبيعي.

4. عندما يصل الإطار إلى الضغط المطلوب، أوقف تشغيل مضخة الهواء الكهربائية (أي اضغط على "0").

ملاحظة: إذا تعذر الوصول إلى ضغط الهواء المطلوب في غضون 10 دقائق، فيجب إزالة طقم إصلاح الإطارات وتحريك السيارة مسافة تساوي دورة واحدة للإطار قبل محاولة نفخ الإطار؛ إذا استمر تعذر الوصول إلى الضغط المطلوب، فهذا يعني أن الإطار قد تعرض لضرر شديد ولا يمكن إصلاحه. يجب التوجه إلى مركز خدمة معتمد من المستورد لسيارات MG الكهربائية أو إلى كراج معتمد.

ملاحظة: قد يؤدي التشغيل المتكرر لمضخة الهواء الكهربائية لأكثر من 10 دقائق إلى ارتفاع درجة حرارة المحرك وتضرره.

ملاحظة: لا تقم بتشغيل وإيقاف مضخة الهواء الكهربائية بشكل متكرر ومتواصل.

5. أخرج عبوة سائل الإصلاح من الفتحة، وافصل خرطوم الخزان عن صمام الإطار. ثم اسحب قابس ضاغط الهواء الكهربائي من مقبس 12 فولت.

6. قد السيارة خلال دقيقة واحدة بعد إتمام الخطوات المذكورة أعلاه للسماح بتوزيع سائل التصليح بالتساوي في الإطار، مع عدم تجاوز سرعة السيارة لـ 80 كم/ساعة وعدم تجاوز للقيادة لمسافة 5 كم. ثم ابحث عن مكان آمن للتوقف، وأعد فحص ضغط الإطارات.

إذا انخفض ضغط الإطارات عن 80 كيلو باسكال (0.8 بار)، فهذا يشير إلى ضرر كبير في الإطار. **يجب** توجه إلى مركز خدمة معتمد من المستورد لسيارات GM الكهربائية أو إلى كراج معتمد.

إذا كان ضغط الإطارات بين 80 كيلو باسكال (0.8 بار) والضغط المطلوب، فانفخ الإطار باستخدام ضاغط الهواء الكهربائي حتى الوصول إلى الضغط المحدد. كرر الخطوة 6.

إذا كان ضغط الإطارات مساويًا للضغط المحدد، يمكنك مواصلة القيادة، ولكن يجب ألا تتجاوز سرعة السيارة 80 كم/ساعة ويجب ألا تتجاوز مسافة القيادة 200 كم.

ملاحظة: طقم إصلاح الإطارات مناسب فقط لأضرار الإطارات الناتجة عن مسامير لا يزيد قطرها عن 6 ملم. وهو مناسب لإصلاح الثقوب في أقسام الإطار الموضحة في الشكل A فقط، وليس الأماكن المشار إليها بالحرف B.

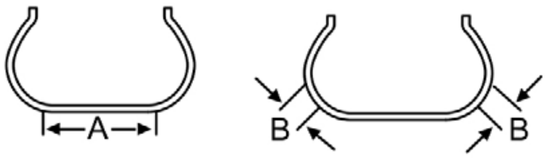

تبديل العجلة*

إذا كان من الضروري تبديل العجلة أثناء القيادة، فاختر مكانًا آمنًا لركن السيارة، بعيدًا عن الشارع الرئيسي إن أمكن. اطلب دائمًا من الركاب النزول من السيارة والانتظار في مكان آمن بعيدًا عن حركة السير. شغّل أضواء التحذير من الخطر في السيارة وارتدِ سترة عاكسة. في حال وجود مثلث تحذير في السيارة، ضعه على بُعد 50 إلى 150 مترًا تقريبًا خلف السيارة لتحذير السيارات المقتربة.

قبل تغيير العجلة، تأكد من إطفاء السيارة، وأن ذراع ناقل الحركة في وضع P، وأن فرامل اليد مشغّلة، وأن العجلات الأمامية في خط مستقيم.

موضع الرافعة

لا تعمل تحت السيارة عندما تكون رافعة العجلات هي الوسيلة الوحيدة للدعم. الرافعة مخصصة لتغيير العجلات فقط!

لا ترفع المركبة أبدًا من أي مكان غير نقاط الرفع، وإلا فقد تتسبب بأضرار جسيمة للسيارة.

احرص على عدم التعرض للإصابة من أجزاء أسفل المركبة، وخاصةً من مكونات نظام العادم الساخن.

ضع الرافعة على أرض صلبة ومستوية، أسفل نقطة الرفع الأقرب إلى العجلة المطلوب إزالتها. أدر مقبض برغي الرفع يدويًا حتى يستقر رأس الرافعة تحت حافة المركبة.

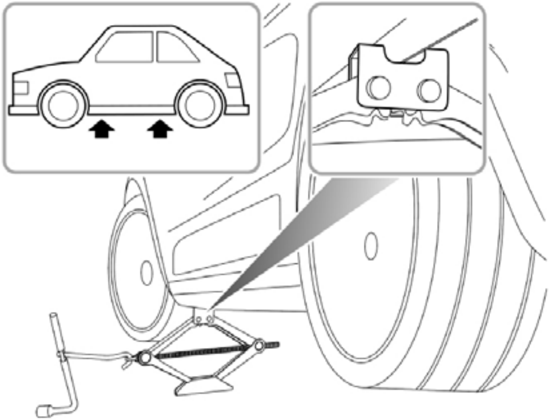

تأكد من أن قاعدة الرافعة على اتصال كامل بالأرض المستوية.

ملاحظة مهمة
• تأكد من وضع الرافعة على أرض صلبة ومستوية.
• في حال اضطرارك لإيقاف المركبة على منحدر، يجب تثبيت دعامات للعجلات خلف وأمام العجلات الثلاث الأخرى لمنع المركبة من الحركة.

تركيب الإطار الاحتياطي

افحص ضغط الهواء في الإطار الاحتياطي بانتظام. قد يكون منخفضًا بسبب عدم استخدامه لفترات طويلة. افحص ضغط الهواء دائمًا بعد تغيير الإطار.

يجب شد براغي العجلات إلى العزم الموصى به (140-160 نيوتن متر) بعد تغيير الإطار.

1. قبل رفع السيارة، استخدم الأدوات المرفقة مع السيارة لإزالة أغطية براغي العجلة. استخدم مفتاح براغي العجلة لفك كل برغي نصف دورة بعكس اتجاه عقارب الساعة.
2. أدر المقبض باتجاه عقارب الساعة حتى ترتفع العجلة عن الأرض.

ملاحظة: لسلامتك، ضع العجلة الاحتياطية أسفل حافة السيارة بالقرب من الرافعة، ولا تضع العجلات على الأرض بحيث يكون جانبها الخارجي متجهًا لأسفل - فقد يتلف سطحها.

3. فك براغي العجلة واحتفظ بها في مكان آمن لتجنب فقدانها. تأكد من ثبات السيارة وعدم وجود خطر من انزلاقها أو تحركها قبل فك البراغي.
4. اسحب العجلة إلى الخارج وضعها بشكل أفقي.

ملاحظة: ضع العجلة التي أزلتها أسفل حافة السيارة بالقرب من الرافعة. لا تضعها على الأرض بحيث يكون جانبها الخارجي متجهًا لأسفل - فقد يتضرر سطحها.

5. ركّب العجلة الاحتياطية وشدّ براغي العجلة حتى تستقرّ العجلة بإحكام على المحور.
6. انزل السيارة وأخرج الرافعة، ثم شدّ براغي العجلة بإحكام بترتيب قطري.
7. أعد الأدوات، وأعد العجلة المستبدلة إلى صندوق السيارة.

ملاحظة: لا تقف على مقبض مفتاح العجلة ولا تستخدم أنبوب تمديد على المقبض.

ملاحظة: عند تغيير العجلة، شدّ البرغي بشكل قطري مرتين.

ملاحظة: توجه إلى مركز خدمة معتمد من المستورد لسيارات MG الكهربائية أو إلى كراج معتمد أو إلى ورشة إصلاح إطارات لتبديل الإطار في أسرع وقت ممكن.

الصيانة

يجب الإبلاغ عن أي انخفاض كبير أو مفاجئ في مستويات السوائل، أو تآكل غير متساوٍ للإطارات، على الفور إلى مركز خدمة معتمد من المستورِد لسيارات MG الكهربائية أو إلى كراج معتمد.

السلامة أثناء الصيانة

ملاحظة: قد تعمل مراوح التبريد بعد إطفاء السيارة، وقد تستمر بالعمل لعدة دقائق. ابتعد عن المراوح عند العمل على مقدمة السيارة.

عند إجراء الصيانة، يُرجى مراعاة الاحتياطات التالية:

- إذا كانت السيارة قد شغّلت للتو، فلا تلمس مكونات نظام التبريد حتى يبرد المحرك تمامًا.
- لا تلمس الكابلات الكهربائية أو المكونات الكهربائية أثناء تشغيل نظام القيادة.
- لا تعمل تحت السيارة عندما تكون الرافعة هي وسيلة الدعم الوحيدة تحت السيارة.
- ارتدي ملابس واقية وقفازات عمل.
- اخلع الساعات والمجوهرات قبل العمل في مقدمة السيارة.
- لا تسمح للأدوات أو الأجزاء المعدنية من السيارة بلمس كابلات أو أقطاب البطارية.

مسّاحات الزجاج

شفرات المسّاحات

ملاحظات مهمة
• يُضعف الزيت والسيليكون والمنتجات البترولية من قدرة المسّاحات على التنظيف. يجب تنظيفها بالماء الدافئ والصابون وفحصها دوريًا.
• يجب تنظيف الزجاج الأمامي بانتظام. لا تستخدم مسّاحات الزجاج الأمامي لإزالة الأوساخ العنيدة، لأن ذلك يُقلل من فعاليتها ويُقصّر عمرها الافتراضي.
• في حال ظهور علامات جفاف أو تشقق على المطاط، أو إذا خلّفت المسّاحات آثار ماء أو مناطق غير مُمسوحة على الزجاج الأمامي، فيجب استبدالها.
• يجب تنظيف الزجاج الأمامي بانتظام باستخدام منظف زجاج مُعتمد، وتأكد من نظافته تمامًا قبل استبدال المسّاحات.
• يجب تركيب مسّاحات مطابقة للمواصفات الأصلية فقط.
• يجب حماية شفرات المسّاحات من الجليد والثلج، وتأكد من عدم تجمدها أو التصاقها بالزجاج الأمامي قبل تشغيلها.

استبدال شفرات المساحات الأمامية

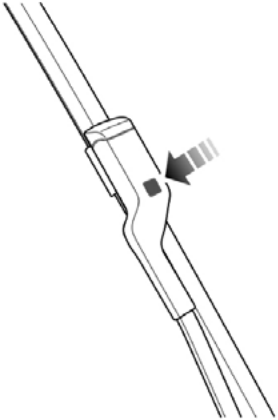

1. عندما يكون الغطاء الأمامي مغلقاً، اضغط على الأيقونة على الشاشة الكبيرة واختر "Status - power off" خلال 20 ثانية. ثم شغّل ذراع المساحات في وضع المسح لمرة واحدة ثم اتركه؛ ستنتقل المساحات تلقائيًا إلى وضع الخدمة وتتوقف على الزجاج الأمامي.
2. ارفع ذراع المساحات عن الزجاج الأمامي.
3. اضغط على الزر الموجود على ذراع المساحات (كما هو موضح) واسحب طرف شفرة المساحات العلوية للخارج لتحريرها من الذراع.

4. فكّ شفرة المساحات القديمة وتخلص منها.
5. أدخل شفرة المساحات الجديدة في فتحة ذراع المساحات.
6. ادفع شفرة المساحات نحو الذراع حتى تستقر الشفرة في مكانها الصحيح.
7. أعد ذراع المساحات إلى الزجاج الأمامي وتأكد من تموضعها بشكل صحيح.
8. شغّل ذراع المساحات مرة أخرى في وضع المسح لمرة واحدة أو شغّل السيارة؛ ستعود المساحات تلقائيًا إلى وضعها الأصلي.

استبدال شفرات المساحات الخلفية

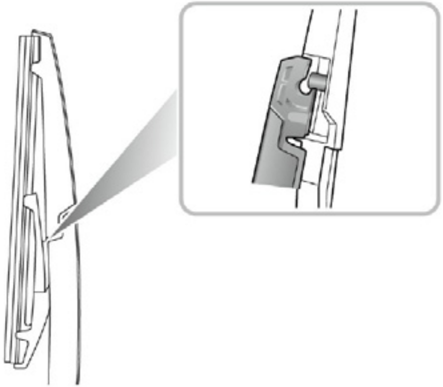

1. ارفع ذراع المساحات بعيدًا عن النافذة الخلفية.
2. اسحب موصل شفرة المساحات برفق للخارج لتحريره من الذراع وتخلص من شفرة المساحة القديمة.
3. أدخل شفرة المساحة الجديدة في فتحة ذراع المساحة، مع التأكد من تثبيتها بشكل صحيح.
4. أعد مجموعة المساحة على النافذة الخلفية.

غطاء المحرك

فتح غطاء المحرك

⚠ **لا تقُد السيارة وغطاء المحرك غير مغلق أو مُثبّت فقط بواسطة آلية الأمان.**

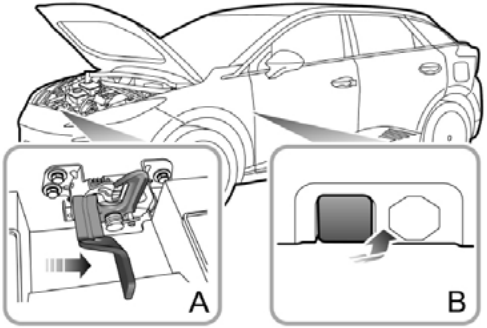

1. من داخل مقصورة السائق، اسحب ذراع تحرير غطاء المحرك (الشكل B).
2. حرّك ذراع تحرير آلية الأمان في قفل غطاء المحرك باتجاه السهم (الشكل A) لتحرير آلية أمان غطاء المحرك.
3. ارفع غطاء المحرك وثبته بقضيب الدعم.

إغلاق غطاء المحرك

ادعم غطاء المحرك بيد واحدة، ثم حرّر قضيب الدعم باليد الأخرى، وثبّته بأداة الرفع. أمسك غطاء المحرك بكلتا يديك وأنزله. عندما يكون غطاء المحرك على بُعد حوالي 20-30 سم من وضع القفل، استخدم قوة للأسفل لإغلاق غطاء المحرك تمامًا، مع دفع خفيف.

بعد إغلاق غطاء المحرك، حاول رفع الحافة الأمامية للتأكد من إحكام إغلاق غطاء المحرك. إذا لم يكن غطاء المحرك مغلقًا، كرّر عملية الإغلاق.

تحذير فتح غطاء المحرك

في حال عدم إقفال غطاء المحرك تماماً، سيظهر رمز تحذير مناسب في مركز الرسائل.

إذا اكتشف النظام عدم قفل غطاء المحرك أثناء القيادة، فسيصدر تحذيراً صوتياً.

المقصورة الأمامية

عند تشغيل المكونات في المقصورة الأمامية، اتبع الاحتياطات الموضحة في قسم "السلامة في الكراج"، وكذلك في فصل "الصيانة" في هذا القسم.

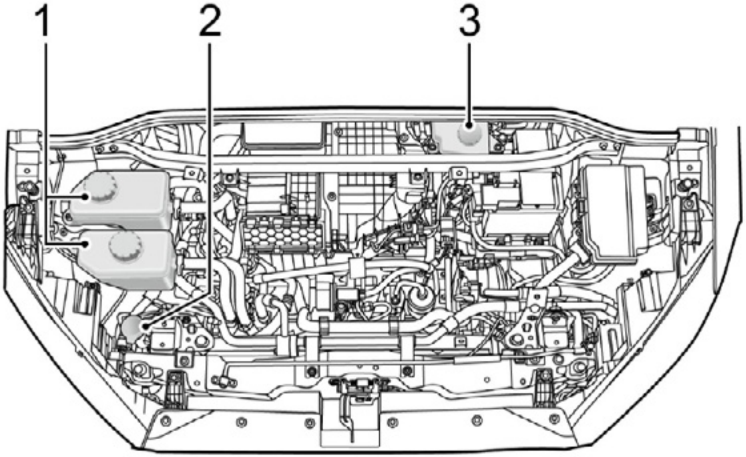

1. خزان تمدد سائل التبريد
2. خزان سائل غسيل السيارة
3. خزان سائل الفرامل

سائل التبريد

فحص وتعبئة سائل التبريد

لا تقم بإزالة غطاء سائل التبريد المضغوط عندما يكون نظام التبريد ساخنًا، فقد يتسبب البخار أو سائل التبريد الساخن في إصابات خطيرة.

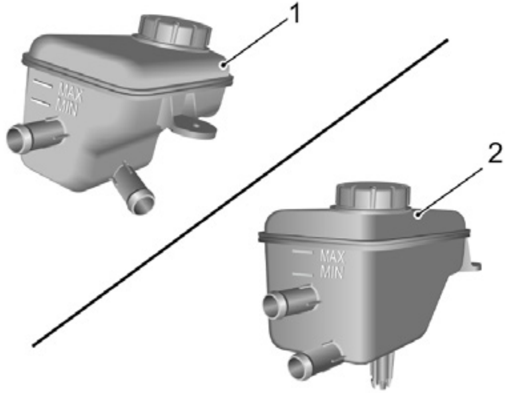

1. خزان تمدد سائل تبريد بطارية الجهد العالي
2. خزان تمدد سائل تبريد وحدة القيادة الكهربائية

يُنصح بفحص نظام التبريد مرة واحدة أسبوعيًا. يجب إجراء الفحص عندما يكون النظام باردًا والسيارة على سطح مستوٍ. إذا كان مستوى سائل التبريد أقل من علامة الحد الأدنى "MIN"، فافتح غطاء خزان التمدد وأضف سائل التبريد. تأكد من أن المستوى لا يتجاوز علامة الحد الأقصى "MAX".

تجنب وصول سائل التبريد إلى طلاء السيارة عند إضافته، فقد يؤدي ذلك إلى إتلاف الطلاء.

إذا انخفض مستوى سائل التبريد بشكل ملحوظ في فترة قصيرة وكان هناك شك في وجود تسرب، فيجب التوجه إلى مركز خدمة معتمد من المستورد لسيارات MG الكهربائية أو إلى كراج معتمد في أسرع وقت ممكن.

مواصفات سائل التبريد

سائل التبريد سام وقد يكون قاتلًا في حالة الابتلاع - احتفظ بعبوات سائل التبريد مغلقة وبعيدًا عن متناول الأطفال. في حالة تعرض الأطفال للسائل عن طريق الخطأ، يجب التوجه لطلب العناية الطبية على الفور.

تجنب ملامسة سائل التبريد للجلد أو العينين. في حالة ملامسته، اشطفهما فورًا بكمية وفيرة من الماء. في حال احمرار العينين أو الشعور بألم أو إزعاج، يجب التوجه للحصول على العلاج الطبي فورًا.

يجب استخدام سائل التبريد الموصى به والمعتمد فقط. لمزيد من المعلومات، راجع "السوائل والسعات الموصى بها" في قسم "المواصفات الفنية".

ملاحظة: قد تؤدي إضافة مثبطات التآكل أو أي إضافات أخرى إلى نظام التبريد إلى إضعاف كفاءته بشكل خطير وتلف مكوناته. في حال وجود أي مشاكل في نظام التبريد، يجب استشارة مركز خدمة معتمد من المستورد لسيارات MG الكهربائية أو كراج معتمد.

سائل الفرامل

سائل الفرامل سام جدًا، لذا أبقِ العبوة مغلقةً وبعيدًا عن متناول الأطفال. في حالة ملامسة سائل الفرامل عن طريق الخطأ، يجب التوجه فوراً للحصول على الرعاية الطبية.

تجنب ملامسة سائل الفرامل للجلد أو العينين. في حالة ملامسته، اشطفهما فورًا بكمية وفيرة من الماء. في حالة احمرار أو تهيج أو ألم في العينين، يجب التوجه فوراً للحصول على الرعاية الطبية.

يجب فحص مستوى سائل الفرامل أسبوعيًا. عند الفحص، يجب أن تكون السيارة على سطح مستوٍ ويجب أن يكون النظام باردًا.

يمكن فحص مستوى سائل الفرامل باستخدام خزان التمدد. يجب أن يكون المستوى بين علامتي MIN وMAX.

ملاحظة: لا تسمح بانخفاض مستوى السائل عن علامة MIN أو ارتفاعه عن علامة MAX .

ملاحظة: قد يُتلف سائل الفرامل طلاء السيارة. في حالة انسكاب السائل على الطلاء، امسحه فورًا بقطعة قماش ماصة واغسل المنطقة بالماء أو شامبو السيارات.

مكونات نظام الجهد العالي موضحة أدناه (نظام الدفع الثنائي) (2WD):

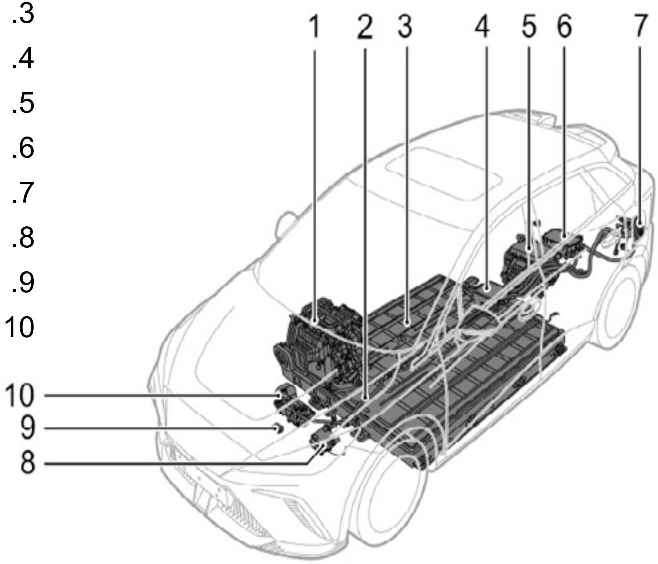

1. سخان كهربائي
2. توصيلات الجهد العالي
3. بطارية الجهد العالي (ESS)
4. وحدة توزيع الطاقة (PDU)
5. مجموعة نقل الحركة الكهربائية
6. وحدة الشحن المدمج (CCU)
7. مقبس الشحن
8. سخان بطارية الجهد العالي
9. فصل الخدمة اليدوي (MSD)
10. ضاغط تكييف الهواء الكهربائي

مكونات نظام الجهد العالي (نظام الدفع الرباعي) (4WD):

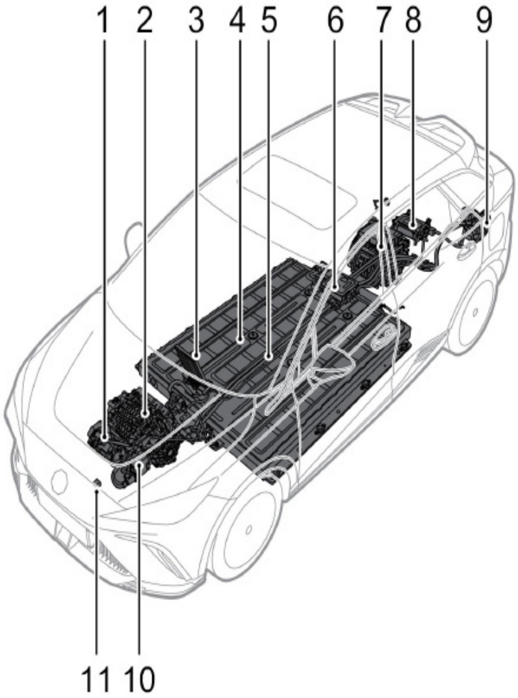

1. ضاغط تكييف الهواء الكهربائي
2. مجموعة نقل الحركة الكهربائية الأمامية
3. سخان كهربائي
4. بطارية الجهد العالي (ESS)
5. توصيلات الجهد العالي
6. وحدة توزيع الطاقة (PDU)
7. مجموعة نقل الحركة الكهربائية الخلفية
8. وحدة الشحن المشترك (CCU)
9. مقبس الشحن
10. سخان بطارية الجهد العالي
11. فصل الخدمة اليدوي (MSD)

معلومات حول البطارية

تُشكل البطاريات مصدر خطر محتمل، لذا يجب اتخاذ التدابير الوقائية المناسبة أثناء تشغيلها وصيانتها!

استخدم أدوات مناسبة ومعدات حماية ملائمة فقط عند التعامل مع البطاريات!

يُنصح بصيانة البطاريات فقط من قِبل أشخاص مؤهلين ومعتمدين، ولديهم معرفة متخصصة بالبطاريات وقواعد السلامة!

قد يؤدي عدم الالتزام بأي من التحذيرات المذكورة أعلاه إلى حوادث خطيرة، قد تصل إلى الوفاة!

وحدة بطارية الجهد العالي

تحتوي وحدة بطارية الجهد العالي على عدة خلايا ليثيوم ومجموعة توصيلات عالية الجهد.

- السلامة عند التعامل مع الجهد العالي: يُسمح فقط للعاملين المؤهلين باستخدام أنظمة الجهد العالي - خطر الوفاة. لا تحاول تفكيك أي جزء من نظام الجهد العالي أو نظام البطارية.

يجب على العاملين المحترفين في أنظمة الجهد العالي الالتزام الصارم بإجراءات السلامة والحماية والعزل قبل العمل على نظام الجهد العالي أو بالقرب منه. قد يُسبب التخلص غير المهني من البطاريات تلوثًا وضرراً وتدميرًا للبيئة. يُحظر السماح بحدوث تماس كهربائي بين القطبين الموجب والسالب للبطارية، وإلا فسيؤدي ذلك إلى تيار قوي ودرجة حرارة عالية، مما قد يُسبب إصابات وحروقًا. نظرًا لأن القطبين الموجب والسالب للبطارية مكشوفان داخل الغلاف البلاستيكي الواقي، يجب اتخاذ تدابير السلامة المناسبة أثناء تجميع وتوصيل نظام البطارية لمنع حدوث تماس كهربائي. قد تُسبب التوصيلات الكهربائية غير الصحيحة ارتفاع درجة حرارة البطارية أثناء الاستخدام.

- النقل: تُصنف بطاريات الجهد العالي كمواد خطرة من الفئة 9، ويجب نقلها بواسطة مركبات مُرخصة لنقل المواد الخطرة من الفئة 9.
- التخزين: يجب تخزين البطاريات في درجة حرارة الغرفة وفي بيئة جافة. يجب إبعادها عن المناطق والأشياء الخطرة مثل المواد القابلة للاشتعال ومصادر الحرارة ومصادر المياه.
- إعادة التدوير: يجب إعادة تدوير بطاريات الجهد العالي من خلال مركز خدمة معتمد من المستورد لسيارات MG الكهربائية، أو من خلال كراج معتمد أو شركة مرخصة ومتخصصة.

بطارية الجهد العالي

الاحتياطات وظروف الاستخدام المقيدة للبطارية

في حال ركن السيارة لفترة طويلة، يجب شحنها مرة واحدة على الأقل كل 3 أشهر (بعد الشحن، يجب أن تبقى نسبة شحن البطارية أعلى من 50% كما يظهر في لوحة العدادات).

لا تركن السيارة لأكثر من 7 أيام عندما يكون مستوى شحن بطارية الجهد العالي منخفضًا (لا يوجد عرض للمسافة الفعلية المتبقية على لوحة العدادات).

قد يؤدي عدم اتباع هذه التعليمات إلى تضرر بطارية الجهد العالي وإلغاء الكفالة.

لا تحاول تفكيك بطارية الجهد العالي أو أي من مكوناتها. ذلك أمر خطير. أي علامات تفكيك أو تلف ناتجة عن محاولة تفكيك ستؤدي إلى إلغاء الكفالة.

1. لا تركن السيارة في ظروف تتجاوز فيها درجة حرارة المحيط 45 درجة مئوية لأكثر من 15 يومًا. سيؤثر ذلك على أداء بطارية الجهد العالي وعمرها الافتراضي.
2. لإطالة عمر بطارية الجهد العالي، يُنصح بشحن السيارة بشحن بطيء. يُستخدم الشحن السريع بشكل أساسي في حالات الطوارئ والرحلات الطويلة.
3. يُنصح بإجراء شحن بطيء شهريًا حتى تصل سعة البطارية إلى 100%، بالإضافة إلى موازنة البطارية لإطالة عمرها الافتراضي. يراقب نظام إدارة البطارية حالة البطارية. في حال عدم إتمام عملية الشحن الموازنة لفترة زمنية معينة، ستكون هناك حاجة لإجراء عملية شحن موازنة. لمزيد من التفاصيل، يُرجى مراجعة فصل "عملية الشحن الموازنة" في دليل "الشحن والتفريغ".
4. في حال تسبب حادث في تضرر بطارية الجهد العالي أو أحد مكوناتها، أو في حال إجراء إصلاحات على نظام الجهد العالي، يجب إحضار السيارة للفحص في كراج MG معتمد.
5. في حال تعرض هيكل السيارة لضرر نتيجة حادث وحاجته إلى إصلاح، ولمنع تضرر بطارية الجهد العالي، يجب التوجه إلى مركز خدمة معتمد من المستورد لسيارات MG الكهربائية أو إلى كراج معتمد لإجراء العمليات اللازمة بعد إزالة بطارية الجهد العالي.

ملاحظة مهمة
يُسمح فقط للفنيين المدربين والمؤهلين بالعمل على أنظمة ومكونات الجهد العالي في هذه السيارة. يُمنع منعًا باتًا تفكيك هذه الأنظمة أو مكوناتها.

تعليمات الشحن

يُنصح بشحن السيارة بالشحن البطيء؛ وتجنب الاستخدام المتكرر للشحن السريع. قد يُسبب الاستخدام المتكرر للشحن السريع ضرراَ دائماً للبطارية عالية الجهد، مما يؤدي إلى انخفاض أدائها وتقليل مدى قيادة السيارة.

قبل الشحن، تأكد من سلامة المقبس والقابس والكابل.

قبل تشغيل الشاحن، قم بتوصيل موصل الشحن بمقبس الشحن في السيارة.

عند اكتمال الشحن، أوقف تشغيل الشاحن (عند الحاجة)، ثم افصل مقبض الشحن عن جسم السيارة، وقم بتغطية غطاء مقبس الشحن والباب الصغير لمقبس الشحن في السيارة. افصل الكابل عن الشاحن (إن وجد).

لا تُشغّل السيارة أثناء الشحن.

تجنب توصيل الشاحن أثناء العواصف الثلجية أو الأمطار الغزيرة. في حال وجود الكثير من الماء حول مقبس الشحن، نظّف المنطقة وجففها قبل إزالة الغطاء المقاوم للماء وتوصيل كابل الشحن.

لا تلمس موصل الشحن أو قابس الشحن بأيدٍ مبللة.

لا تقف في الماء أو الثلج عند توصيل أو فصل كابل الشحن.

لا تحاول شحن السيارة عندما يكون موصل الشحن والقابس مبللاً.

⚠ حافظ دائمًا على نظافة وجفاف موصل الشحن والقابس. تأكد من جفاف كابل الشحن وخلوه من الماء أو الرطوبة.

⚠ استخدم فقط الشاحن المناسب لشحن السيارة الكهربائية. قد يؤدي استخدام شاحن مختلف أو إعداد توصيل مختلف إلى حدوث أعطال.

⚠ احرص على عدم إسقاط مقبض الشحن، فقد يتسبب ذلك في تضرره.

⚠ توقف عن الشحن أو التفريغ فورًا في حال اكتشاف أي حالة غير طبيعية، مثل ظهور شرر أو رائحة احتراق أو دخان.

⚠ أمسك دائمًا بمقبض مقبض الشحن أو القابس عند توصيل الكابل أو فصله. قد يؤدي سحب الكابل نفسه (دون استخدام المقبض) إلى فصله أو تضرر الأسلاك الداخلية، مما قد يسبب صدمة كهربائية أو حريقًا.

⚠ قد تتداخل معدات الشحن أو التفريغ عالية الجهد مع الأجهزة الطبية الإلكترونية. إذا كنت تستخدم جهازًا طبيًا، مثل جهاز تنظيم ضربات القلب، فاستشر طبيبك للتأكد من أن عملية الشحن أو التفريغ في السيارة لن تؤثر على تشغيل الجهاز. في بعض الحالات، قد تؤثر الموجات الكهرومغناطيسية المنبعثة من الشاحن بشكل خطير على تشغيل الجهاز الطبي.

⚠ لا توجه أبدًا ماكنة الشطف بضغط الماء العالي مباشرةً إلى منطقة منفذ الشحن خلال التنظيف.

محطات الشحن الخاصة

ستقوم شركة تركيب محطات الشحن بتوريد وتركيب محطات الشحن من أجلك. تُشدّد شركة MG على ضرورة أن يتم التركيب بواسطة موردين وفنيي تركيب معتمدين ومتخصصين. في حال عدم تركيب الجهاز بشكل صحيح من قِبل فنيين مؤهلين، فقد يُسبب ذلك زيادة في تحميل الدائرة الكهربائية واندلاع حريق.

تعليمات الشحن

استخدم فقط المعدات المعتمدة والمصادق عليها.

استخدم فقط الموردين والفنيين المعتمدين.

عند اكتمال شحن البطارية، افصل القابس عن مقبس السيارة. إذا كنت بحاجة إلى إيقاف شحن السيارة في منتصفه، فافصل مصدر الطاقة أولاً، ثم فقط بعد ذلك افصل قابس السيارة.

لا تسمح أبدًا بدخول الماء أو السوائل أو تلوث الشاحن أو منافذ شحن السيارة.

لا تستخدم أبدًا محطات أو معدات أو منافذ شحن تالفة.

توقف عن الشحن فورًا في حال اكتشاف أي أمر غير طبيعي، مثل رائحة احتراق، أو صدور شرر.

اتبع دائمًا تعليمات التشغيل المرفقة مع معدات الشحن.

ملاحظة: يجب أن يتم تركيب وصيانة نقطة الشحن والبنية التحتية لإمدادات الطاقة بواسطة فنيين مؤهلين فقط، يعملون لدى شركة تركيب معتمدة، وباستخدام المواد الموصى بها من قِبلهم فقط.

شحن الموازنة

لإطالة عمر بطارية الجهد العالي، يُنصح بإجراء شحن الموازنة على فترات منتظمة.

انظر "شحن الموازنة" في قسم "تعليمات الشحن".

الشحن الذكي

تتم مراقبة حالة شحن بطارية 12 فولت باستمرار. عند إيقاف تشغيل السيارة، وفي ظل ظروف معينة، قد تقوم بطارية الجهد العالي بشحن بطارية 12 فولت تلقائيًا لضمان تشغيل السيارة. يتم تشغيل هذه الوظيفة وإيقافها أوتوماتيكياً.

ملاحظة: سيتوقف النظام مؤقتًا عن الشحن الذكي في حال اكتشاف عطل، أثناء التشغيل، أو عند شحن السيارة بواسطة جهاز خارجي.

ملاحظة: ينخفض مدى القيادة بعد الشحن الذكي.

ملاحظة: يتم إيقاف وظيفة الشحن الذكي مؤقتًا عندما يكون مستوى شحن بطارية الجهد العالي منخفضًا.

نظام التحكم في قطع التيار الكهربائي عند الحوادث

في حالة وقوع تصادم أو اصطدام، تفصل إشارة من وحدة التحكم في الوسادة الهوائية (SDM) قواطع نظام إدارة البطارية، مما يؤدي إلى عزل بطارية الجهد العالي عن أنظمة السيارة.

نظام الجهد العالي

- **يعمل نظام الجهد العالي في سيارتك بجهدي تيار متردد ومستمر AC وDC. جميع مكونات الجهد العالي مُعلّمة بملصقات تحذيرية - يُرجى مراعاة هذه التحذيرات وجميع المتطلبات عند العمل في هذه المناطق أو بالقرب منها.**
- **يُسمح فقط للعاملين المؤهلين بالعمل على نظام الجهد العالي أو استخدامه - خطر الموت.**

تأثير عمليات الشحن على فئات معينة

قد تُنشئ معدات الشحن عالية الجهد مناطق تداخل كهرومغناطيسي قوي، مما قد يُسبب أعطالاً في الأجهزة الطبية الإلكترونية.

ينبغي على الأشخاص الذين يستخدمون أجهزة طبية كهربائية، مثل أجهزة تنظيم ضربات القلب أو مزيلات الرجفان، استشارة طبيبهم للتأكد من أن شحن أو تفريغ المركبة لن يؤثر على تشغيل الجهاز. في بعض الحالات، قد تُؤثر الموجات الكهرومغناطيسية التي يُولدها الشاحن تأثيراً خطيراً على تشغيل المعدات الطبية.

ملاحظة: لا توجد تحذيرات بخصوص الأجهزة الطبية عندما تكون المركبة غير متصلة بمحطة شحن ولا تُشحن. قيادة أو ركوب المركبة آمن تماماً للأشخاص الذين يستخدمون أجهزة تنظيم ضربات القلب أو مزيلات الرجفان.

منفذ الشحن

يقع منفذ الشحن في باب منفذ الشحن، على الجانب الخلفي الأيسر من السيارة.

افتح قفل السيارة، ثم اضغط على باب منفذ الشحن ثم حرره للوصول إلى المنفذ.

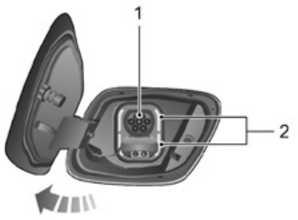

1. منفذ شحن بطيء
2. منفذ شحن سريع

ملاحظة: لاستخدام منفذ الشحن السريع، يجب إزالة غطاء المقبس السفلي المقاوم للماء.

قبل توصيل أي جهاز شحن، تأكد من أن المنطقة المحيطة بمنفذ الشحن نظيفة وجافة.

قفل مقبس الشحن الإلكتروني

لمنع انقطاع توصيل مقبض الشحن وكابله أثناء الشحن، يحتوي مقبس الشحن على آلية قفل إلكترونية.

يُفعّل القفل الإلكتروني بمجرد بدء شحن السيارة، ويبقى في وضع القفل حتى اكتمال الشحن أو توقفه.

لا تحاول فصل القابس أثناء توصيل الكابل.

تحرير قفل مقبس الشحن يدويًا في حالات الطوارئ

تحتوي سيارتك على آلية تحرير طارئ لقفل مقبس الشحن. للوصول إلى آلية التحرير اليدوي، أزل لوحة التغطية التي تغطي فتحة الوصول إلى الخدمة على الجانب الأيسر من صندوق السيارة. انظر الصورة.

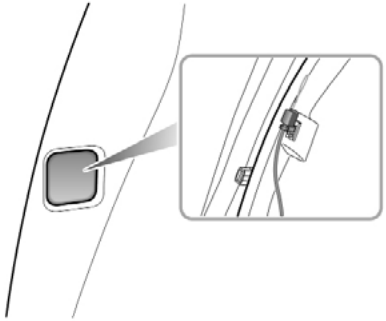

اسحب مقبض كابل التحرير، وافصل قابس المقبض مع الحفاظ على شد الكابل. سيؤدي ذلك إلى تحرير آلية القفل.

ملصق تعريف الشحن الكهربائي

ملصق التعريف في مقم الشحن البطيء

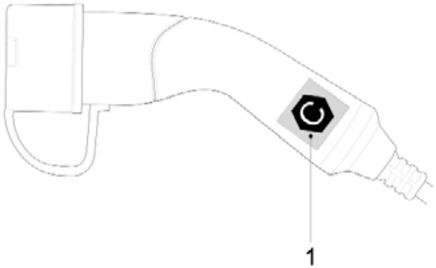

1. ملصق تعريف شحن التيار المتردد AC

ملصقات التعريف في مقبس الشحن

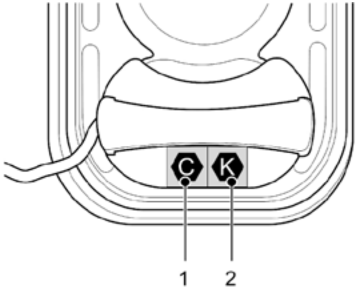

1. ملصق تعريف شحن التيار المتردد AC
2. ملصق تعريف شحن التيار المستمر DC

وسائل الحذر عند شحن التيار المتردد AC أو المستمر DC

بعد فتح منفذ الشحن، تحقق من رمز تعريف الشحن على غطاء القابس.

تحقق من رمز تعريف الموصل على كابل شحن شاحن التيار المتردد AC أو المستمر DC. بعد التأكد من تطابق علامات التعريف الأبجدية، يمكنك الانتقال إلى خطوة الشحن التالية.

ملاحظة: هناك خطر حدوث عطل في النظام أو نشوب حريق أو إصابة في حال استخدام موصل شحن برمز تعريف غير متطابق.

جدول الرموز على ملصق تعريف الشحن الكهربائي

نوع الإمداد	التكوين	نوع الملحق	نطاق الجهد	رمز التعريف
AC	7P	موصل ومقبس السيارة	≤480 فولت	C
DC	7P+2P	موصل ومقبس السيارة	50-500 فولت	K

عملية الشحن السريع

ملاحظة: يرجى قراءة تعليمات تشغيل الجهاز بعناية قبل استخدام محطة الشحن السريع. قد تختلف التعليمات من شاحن لآخر.

ملاحظة: يجب أن يكون طول كابل قابس الشحن أقصر من 30 مترًا.

ملاحظة: بعد الشحن السريع بتردد وتيار عاليين، لا تصل البطارية إلى التوازن الفعال. قد يؤدي ذلك إلى ضعف الخلايا. لإطالة عمر خلايا البطارية، سيضبط النظام طاقة الشحن تلقائيًا. قد يؤدي هذا إلى إطالة مدة الشحن.

إذا كانت لديك أي أسئلة، يُرجى طلب المساعدة من متخصص.

احتياطات السلامة عند الشحن السريع

أطفئ السيارة وانتظر 10 ثوانٍ قبل فتح غطاء مقبس الشحن المناسب.

ملاحظة: أثناء الشحن، يمكن تشغيل لوحة القيادة لعرض حالة الشحن.

ملاحظة: لضمان سلامة بطارية الجهد العالي وعمرها الافتراضي، عند شحن السيارة في محطة شحن سريع، قد لا يتم شحن بطارية الجهد العالي بالكامل، لذا قد يكون مستوى الشحن المعروض على لوحة القيادة لهذا الطراز أقل من 100%. في حال التخطيط لرحلة طويلة، يُنصح باستخدام محطة شحن بطيئة لضمان مسافة القيادة.

عملية الشحن البطيء

ملاحظة: الشحن البطيء الكامل هو الطريقة الوحيدة للوصول ببطارية الجهد العالي إلى حالة توازن مثالية (شحن موازنة).

تتوفر شواحن بطاريات الجهد العالي بسعات مختلفة. تُعتبر الشواحن التي تصل قدرتها إلى 11 كيلوواط بطيئة، بينما تُعتبر الشواحن التي تزيد قدرتها عن 11 كيلوواط سريعة. تتوفر محطات الشحن السريع بجهد تيار متردد AC أو مستمر DC . تعمل محطات التيار المتردد عادةً بقدرة 43 كيلوواط، بينما تعمل شواحن التيار المستمر بقدرة 50 كيلوواط فأكثر.

يعتمد وقت الشحن على طاقة الشاحن. بالنسبة للشحن المتوازن البطيء، يُنصح بألا تتجاوز طاقة الشاحن 11 كيلوواط.

ملاحظة: تُناسب الشواحن التي تصل قدرتها إلى 7 كيلوواط شبكة منزلية أحادية الطور (1 فاز). تتطلب الشواحن التي تزيد قدرتها عن 11 كيلوواط جهدًا ثلاثي الطور (3 فاز).

نقاط شحن التيار المتردد AC

ملاحظة مهمة
استخدم فقط نقاط الشحن التي تلبي متطلبات المعايير IEC61851 وIEC 62196.

استخدام جهاز شحن التيار المتردد AC:

1. تأكد من إطفاء السيارة وإغلاق جميع أبوابها.
2. افتح غطاء مقبس الشحن.
3. قم بتوصيل الكابل من نقطة الشحن بمقبس السيارة. أغلِق السيارة.
4. عند اكتمال الشحن، افصل مصدر الطاقة، وافتح قفل السيارة، وافصل القابس عن السيارة.
5. تأكد من خلو المقبس من الأوساخ. أغلق غطاء مقبس الشحن.

ملاحظة: في أي مرحلة أثناء الشحن، يمكنك التحقق من حالة الشحن بتشغيل النظام الكهربائي للسيارة. ستظهر حالة شحن البطارية في مركز الرسائل بلوحة القيادة.

الشحن المنزلي

عند الشحن في المنزل، تأكد من إيقاف تشغيل النظام الكهربائي.

1. تأكد من إيقاف تشغيل السيارة وإغلاق جميع الأبواب.
2. افتح غطاء مقبس الشحن.
3. صل قابس الشحن ذي السبعة أقطاب بمقبس السيارة.
4. قم بتوصيل قابس الشاحن بمقبس الكهرباء المنزلي. تأكد من إغلاق السيارة.
5. عند اكتمال الشحن، افصل الطاقة، وافتح قفل السيارة، ثم افصل القابس عن السيارة أولاً، ثم عن المقبس المنزلي.
6. تأكد من خلو المقبس من الأوساخ. أغلق غطاء مقبس الشحن.

ملاحظة: وفقًا للمعيار IEC 62955، يجب استخدام قاطع عالي الحساسية والسرعة من النوع B أو A (تيار مستمر، 6 مللي أمبير) بجودة موثوقة.

ملاحظة: في أي مرحلة أثناء الشحن، يمكنك التحقق من حالة الشحن بتشغيل لوحة القيادة.

معلومات حول الشحن

في بداية الشحن، تُعرض المعلومات على لوحة القيادة.

ملاحظة: قد تختلف المعلومات المعروضة بحسب نوع السيارة.

شحن الموازنة

شحن الموازنة هو عملية يضمن فيها نظام إدارة البطارية تساوي الجهد في كل خلية من خلايا البطارية بعد الشحن، لضمان أفضل أداء لبطارية الجهد العالي.

مدة الشحن

تختلف مدة شحن بطارية الجهد العالي تبعًا لعوامل مختلفة، مثل: التيار، وحالة الشحن، ودرجة الحرارة المحيطة، وقدرة/ نوع الشاحن.

مدة الشحن السريع

تختلف مدة الشحن السريع تبعًا لنوع محطة الشحن.

ملاحظة: تؤثر درجات الحرارة المحيطة على مدة الشحن. في درجات الحرارة المنخفضة جدًا أو المرتفعة، قد يستغرق الشحن وقتًا أطول.

مدة الشحن البطيء

- في درجات الحرارة المنخفضة، سيستغرق الشحن وقتًا أطول.
- إذا لم يتم إجراء شحن موازنة لفترة طويلة، سيستغرق الشحن وقتًا أطول.
- قبل استخدام السيارة لأول مرة بعد فترة تخزين طويلة، يجب إجراء شحن موازنة، وسيستغرق الشحن وقتًا أطول وفقًا لذلك.

ملاحظة: تشير الملاحظات المتعلقة بالشحن البطيء إلى الشحن باستخدام شاحن تيار متردد AC . يمكن أن يؤدي استخدام شبكة منزلية إلى إطالة مدة الشحن حتى ثلاثة أضعاف.

أوقات الشحن التقريبية للبطارية من النوع الأول (49 كيلووات ساعة)

شحن سريع	من وضع التنبيه إلى 80%، يستغرق ما يقرب من 30 دقيقة			
شحن بطيء	كهرباء منزلية	من وضع التنبيه إلى 100%، يستغرق ما يقرب من 20 ساعة.	من وضع التنبيه إلى 100% والموازنة، يستغرق ما يقرب من 21 ساعة.	عند الاستخدام لأول مرة بعد وضع الركن أو التخزين حتى 100% والموازنة، يستغرق حوالي 22 ساعة.
	محطة شحن تيار متردد AC (جهد أحادي الطور، حوالي 6.6 كيلو واط)	من وضع التنبيه إلى 100%، يستغرق ما يقرب من 8.5 ساعات.	من وضع التنبيه إلى 100% والموازنة، يستغرق ما يقرب من 10.5 ساعات.	عند الاستخدام لأول مرة بعد وضع الركن أو التخزين حتى 100% والموازنة، يستغرق الأمر حوالي 11.5 ساعة.

أوقات الشحن التقريبية لوحدة البطارية
النوع 2 (64 كيلوواط/ ساعة - LFP)

شحن سريع		من وضع التنبيه إلى 80%، يستغرق حوالي 25 دقيقة		
شحن بطيء	كهرباء منزلية	من وضع التنبيه إلى 100%، يستغرق حوالي 25 ساعة	من وضع التنبيه إلى 100% مع الموازنة، يستغرق حوالي 26 ساعة	أول استخدام بعد وضع التوقف أو التخزين إلى 100% مع الموازنة، يستغرق حوالي 27 ساعة
	محطة شحن تيار متردد AC (جهد أحادي الطور، حوالي 6.6 كيلو واط)	من وضع التنبيه إلى 100%، يستغرق حوالي 9.5 ساعات	من وضع التنبيه إلى 100% مع الموازنة، يستغرق حوالي 10.5 ساعات	أول استخدام بعد وضع التوقف أو التخزين إلى 100% مع الموازنة، يستغرق حوالي 11.5 ساعة
	محطة شحن تيار متردد AC (جهد أحادي الطور، حوالي 11 كيلو واط)	من وضع التنبيه إلى 100%، يستغرق حوالي 6 ساعات	من وضع التنبيه إلى 100% مع الموازنة، يستغرق حوالي 7 ساعات	عند الاستخدام الأول بعد وضع الركن أو التخزين حتى 100% الموازنة، يستغرق الأمر حوالي 8 ساعات

أوقات الشحن التقريبية لوحدة البطارية
النوع 3 (64 كيلوواط/ساعة - NCM)

شحن سريع	من وضع التنبيه إلى 80%، يستغرق حوالي 25 دقيقة			
شحن بطيء	كهرباء منزلية	من وضع التنبيه إلى 100%، يستغرق حوالي 24.5 ساعة	من وضع التنبيه إلى 100% مع الموازنة، يستغرق حوالي 26.5 ساعة	أول استخدام بعد وضع الركن أو التخزين إلى 100% مع الموازنة، يستغرق حوالي 27.5 ساعة
	محطة شحن تيار متردد AC (جهد أحادي الطور، حوالي 6.6 كيلو واط)	من وضع التنبيه إلى 100%، يستغرق حوالي 10.5 ساعات	من وضع التنبيه إلى 100% مع الموازنة، يستغرق حوالي 12 ساعة	أول استخدام بعد وضع الركن أو التخزين إلى 100% مع الموازنة، يستغرق حوالي 13.5 ساعة
	محطة شحن تيار متردد AC (جهد أحادي الطور، حوالي 11 كيلو واط)	من وضع التنبيه إلى 100%، يستغرق حوالي 7.5 ساعات	من وضع التنبيه إلى 100% مع الموازنة يستغرق التوازن حوالي 9 ساعات	عند الاستخدام الأول بعد وضع التوقف أو التخزين حتى 100% مع الموازنة، يستغرق حوالي 10.5 ساعات

أوقات الشحن التقريبية لوحدة البطاريات
النوع 4 (77 كيلوواط/ساعة)

شحن سريع		من وضع التنبيه إلى 80%، يستغرق حوالي 35 دقيقة		
شحن بطيء	كهرباء منزلية	من وضع التنبيه إلى 100%، يستغرق حوالي 29.5 ساعة	من وضع التنبيه إلى 100% مع الموازنة، يستغرق حوالي 31.5 ساعة	أول استخدام بعد وضع التوقف أو التخزين إلى 100% مع الموازنة، يستغرق حوالي 32.5 ساعة
	محطة شحن تيار متردد AC (جهد أحادي الطور، حوالي 6.6 كيلوواط)	من وضع التنبيه إلى 100%، يستغرق حوالي 10.5 ساعات	من وضع التنبيه إلى 100% مع الموازنة، يستغرق حوالي 13.5 ساعة	أول استخدام بعد وضع التوقف أو التخزين إلى 100% مع الموازنة، يستغرق حوالي 15 ساعة
	محطة شحن تيار متردد AC (جهد أحادي الطور، حوالي 11 كيلوواط)	من وضع التنبيه إلى 100%، يستغرق حوالي 9 ساعات	من وضع التنبيه إلى 100% مع الموازنة، يستغرق حوالي 10.5 ساعات	أول استخدام بعد وضع الركن أو التخزين إلى 100% مع الموازنة، يستغرق حوالي 12 ساعة

ملاحظة: المعلومات المعروضة على لوحة العدادات تقريبية فقط.

ملاحظة: يشير وضع التنبيه إلى تنبيه انخفاض شحن بطارية الجهد العالي المعروض في مركز معلومات لوحة العدادات. تشير 100% إلى حالة الشحن الكامل لبطارية الجهد العالي.

تعليمات التفريغ

المركبة مزودة بوظيفة تفريغ، تُحوّل طاقة التيار المستمر DC عالي الجهد من بطارية السيارة إلى طاقة تيار متردد AC منزلية.

يمكن إجراء عملية التفريغ باستخدام طقم التفريغ.

لاستخدام وظيفة التفريغ، اتبع التعليمات التالية:

1. افتح قفل المركبة وافتح منفذ الشحن البطيء (منفذ الشحن البطيء هو منفذ التفريغ أيضًا)..
2. أدخل طقم التفريغ في مقبس منفذ التفريغ.
3. اضبط جهد فصل التفريغ في واجهة إدارة الطاقة (Energy Management) على شاشة الوسائط المتعددة. بعد الضبط، اضغط على Start Discharging "بدء التفريغ". سيُثبّت القفل الإلكتروني طقم التفريغ في مكانه، وستدخل المركبة في وضع التفريغ. في هذه الحالة، لا تحاول فصل طقم التفريغ بالقوة، فقد يُسبب ذلك ضرراً.
4. يمكن للمستخدم الضغط على زر Stop Discharging "إيقاف التفريغ" على شاشة الوسائط المتعددة لإيقاف التفريغ، أو الانتظار حتى يتوقف التفريغ بعد وصول الجهد إلى قيمة الفصل المُحددة. في هذه الحالة، سيتم تحرير القفل الإلكتروني تلقائيًا، ويمكن إزالة طقم التفريغ.
5. تأكد من عدم وجود أي أجسام غريبة في منفذ الشحن، ثم أغلق غطاء منفذ الشحن.

ملاحظة: عندما تُظهر شاشة الوسائط المتعددة أن مستوى شحن البطارية الحالي هو 0، يُحظر تفريغ البطارية. اشحن البطارية أولاً قبل تفريغها.

ملاحظة: بعد بدء تفريغ شحن السيارة، حتى لو كانت شاشة الوسائط المتعددة مغلقة، ستظل السيارة في حالة تفريغ الشحن.

ملاحظة: يمكن عرض حالة الطاقة الحالية ومدى القيادة على لوحة العدادات.

ملاحظة: أثناء عملية التفريغ، لا يزال بإمكان المستخدم ضبط نقطة فصل جهد التفريغ.

ملاحظة: أثناء عملية التفريغ، لا يمكن ضبط السيارة على وضع الاستعداد READY.

ملاحظة: سيؤدي استخدام وظيفة التفريغ إلى تقليل مدى قيادة السيارة.

ملاحظة مهمة
• تأكد من سلامة طقم الشحن قبل التفريغ. • لتفريغ الطاقة في الأيام الممطرة، يجب حماية مقبس الشحن وطقم التفريغ من المطر. • في حال وجود رائحة غريبة، أو دخان، أو ارتفاع في درجة الحرارة، أو أي حالة غير طبيعية أخرى أثناء التفريغ، افصل دائرة التفريغ فورًا وأوقف التشغيل.

وسائل الحذر في حال وقوع حادث

- تأكد من وضع المركبة في وضع التوقف (P)، وتشغيل فرامل الانتظار، وإيقاف تشغيل المحرك.
- في حال وجود أسلاك مكشوفة في المركبة، لتجنب التعرض لصدمة كهربائية أو حتى الوفاة، تجنب لمسها.
- إذا اشتعلت النيران في المركبة، وكانت النيران صغيرة وتنتشر ببطء، يُمكن استخدام مطفأة ثاني أكسيد الكربون لإخمادها. اتصل بسلطة الإطفاء في أسرع وقت ممكن؛ أما إذا كانت النيران كبيرة وتنتشر بسرعة، فاخرج من المركبة فورًا واتصل بسلطة الإطفاء.
- في حال تعرض المركبة لحادث وتعذر تشغيلها، افصل السلك السالب لبطارية 12 فولت ومفتاح الفصل اليدوي (MSD) قبل تخليص السيارة.
- إذا غُمرت المركبة كليًا أو جزئيًا في الماء، فأطفئ مفتاح التشغيل واخرج من السيارة. افصل السلك السالب لبطارية 12 فولت ومفتاح الفصل اليدوي (MSD) قبل تخليص السيارة، أو بمجرد إخراجها من الماء. افحص السيارة أو الماء بحثًا عن أي علامات غير طبيعية، مثل وجود فقاعات زائدة أو أصوات غير عادية. قد يشير ذلك إلى حدوث تماس كهربائي في البطارية. في حال عدم وجود مثل هذه العلامات، يُستبعد خطر التعرض لصدمة كهربائية من الهيكل، ويمكن بدء عملية التخليص.
- إذا خرجت السيارة بقوتها الذاتية، يجب التواصل مع مركز خدمة معتمة من المستورد لسيارات MG الكهربائية أو كراج معتمة للحصول على الإرشادات.
- يتوفر كتيب الإنقاذ في حالات الطوارئ في كل من الصفحة الشخصية وفي موقع MG الإلكتروني الخاص بالمستورد. يُرجى عرضه على فريق الإنقاذ عند الحاجة.

أجهزة التحذير

مثلث التحذير

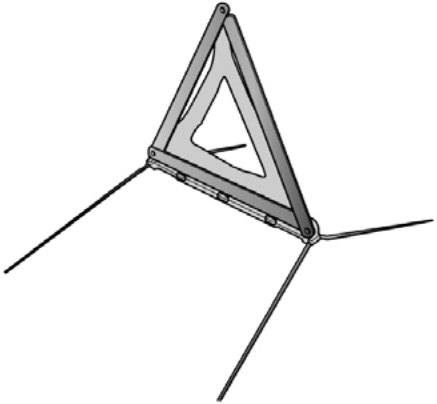

يُحفظ مثلث التحذير المرفق بالمركبة في صندوق الأمتعة.

في حال اضطرار المركبة للتوقف على الطريق في حالات الطوارئ، ضع مثلث التحذير على بُعد 50 إلى 150 مترًا تقريبًا خلف المركبة في خط مستقيم، إن أمكن، واضغط على مفتاح أضواء التحذير من الخطر لتحذير مستخدمي الطريق الآخرين.

الجر والنقل

جر المركبة

لا تجر المركبة مع وجود أي عجلة دفع على الطريق لتجنب تضرر نظام الدفع الكهربائي. إذا كان الدفع أو الجر مؤقتًا ضروريًا للتخليص من موقف خطير أو لوضعها على شاحنة سحب، فيجب أن تكون السرعة أقل من 5 كم/ ساعة، ويجب إتمام العملية في غضون 3 دقائق.

عند الدفع أو الجر المؤقت، يجب إدخال حزام أمان السائق في المشبك وتركه في مكانه، ثم ضبط ناقل الحركة الكهربائي على الوضع المحايد لتحرير مكبح الأمان الكهربائي (BPE)، وإلا فقد يتضرر نظام الدفع الكهربائي.

خطاف الجر

لا تستخدم حبل جر مجدول، وإلا فقد ينفصل خطاف القطر.

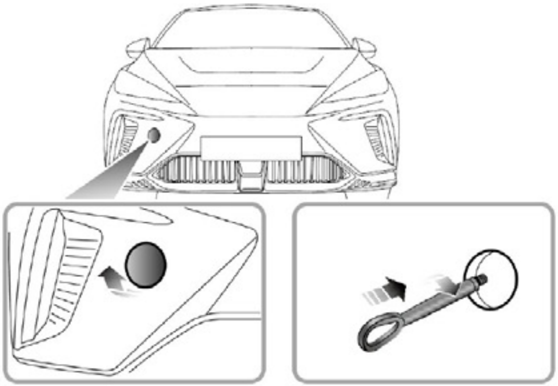

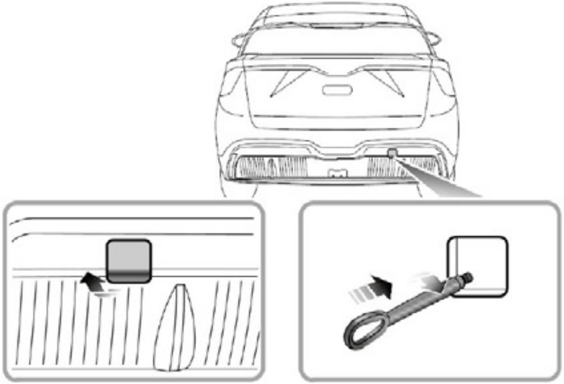

تحتوي سيارتك على فتحتي جر، واحدة في الأمام وأخرى في الخلف، لتثبيت خطاف السحب المرفق مع مجموعة الأدوات. توجد مجموعة الأدوات أسفل أرضية صندوق السيارة. لتثبيت خطاف السحب، انزع الغطاء الصغير في المصد: اضغط أولاً على أحد طرفي الغطاء، ثم افتح الطرف الآخر. ثم ثبت خطاف السحب من خلال الفتحة الصغيرة في قضيب المصد (انظر الرسم التوضيحي).

تأكد من تثبيت خطاف السحب بإحكام!

ملاحظة: قد يكون غطاء مدخل السحب على المصد مثبت باستخدام سلك بلاستيكي.

نقطتا السحب مخصصتان للاستخدام من قبل فرق الإنقاذ المؤهلة فقط في حالة وقوع حادث أو عطل. يجب عدم استخدامهما لسحب مركبات أخرى أو كرفان أو مقطورة. يمكن سحب السيارة باستخدام حبل سحب، ولكن يُنصح باستخدام قضيب سحب.

الجر لتخليص المركبة

⚠ **عند الجر، لا تُسرّع أو تضغط على المكابح فجأةً لتجنب الحوادث.**

⚠ **لا تجر المركبة وعجلاتها الأربع ملامسة للأرض، فقد يؤدي ذلك إلى تضرر نظام الدفع الكهربائي.**

الجر في وضعية التعليق

⚠ **عند الجر في وضعية التعليق، لا تدع بطارية الجهد العالي تلامس الأرض.**

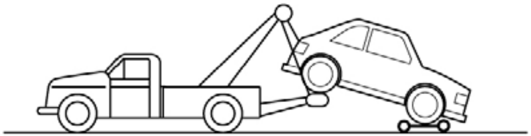

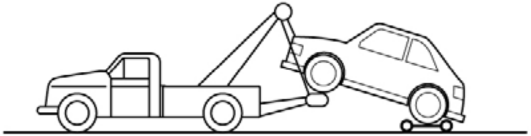

الجر في وضعية التعليق هو الطريقة المُوصى بها لتخليص المركبة التي تتطلب سحبًا. يجب أن تكون عجلات الدفع عائمة فوق الأرض (في بعض المركبات، تكون عجلات الدفع هي العجلات الخلفية، وفي مركبات أخرى، تكون جميع العجلات الأربع هي عجلات الدفع). شغّل مصابيح التحذير من الخطر. تأكد من عدم وجود ركاب في المركبة، فقد يتسبب ذلك بضرر للمركبة أو إصابات جسدية.

مركبة سحب أو مقطورة

إذا كانت المركبة بحاجة إلى سحب على مقطورة أو شاحنة سحب، فثبّتها كما يلي:

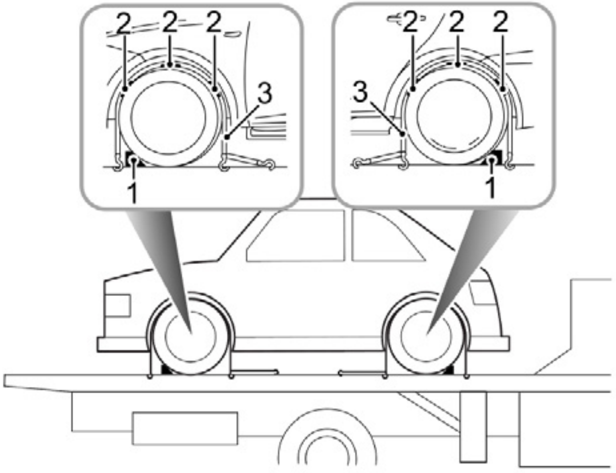

1. شغّل فرامل الانتظار واضبط ناقل الحركة الكهربائي على الوضع P.
2. ركّب دعامات العجلات (1) كما هو موضح، ثم ضع الكتل المطاطية المانعة للانزلاق (2) حول محيط الإطار.
3. ركّب أحزمة الربط (3) حول العجلات، وثبتها بالمقطورة أو شاحنة السحب. شدّ الأحزمة لتثبيت المركبة بإحكام.

ECall-SOS - خدمة المساعدة في حالات الطوارئ*

في حال وقوع حادث، يُمكن تفعيل نظام المساعدة في حالات الطوارئ eCall-SOS في سيارتك يدويًا، أو تلقائيًا في الحالات الخطيرة بعد رصد الحادث بواسطة حساسات السيارة. خدمة eCall هي خدمة عامة للصالح العام، واستخدامها مجاني. سيتواصل مركز الطوارئ شفهيًا مع ركاب السيارة لتحديد خطورة الحادث ومستوى المساعدة المطلوبة. في حال تعذر التواصل الشفهي، ستتم محاولة إرسال رسالة تحمل المعلومات التالية حول السيارة إلى مركز الطوارئ. سيتم تفعيل خدمات الطوارئ المناسبة بناءً على موقع السيارة، إذا كان معروفاً:

- الوقت، الموقع، واتجاه السير الحالي
- نوع السيارة
- رقم تعريف السيارة (VIN)
- هل تم إجراء المكالمة تلقائيًا أم يدويًا
- فئة السيارة

يضمن هذا النظام حماية بياناتك الشخصية كما يجب. صُمم النظام بطريقة تضمن عدم إمكانية تتبع البيانات، ومنع أي أنظمة خارجية أخرى من الوصول إلى هذه المعلومات.

في حال تفعيل مكالمة الطوارئ eCall، يُسجل النظام المعلومات اللازمة فقط لمراكز الاستجابة العامة المُحددة من قِبل السلطات العامة المختصة في الدولة المعنية، والتي ستستقبل وتُعالج مكالمة الطوارئ. يُخزّن النظام البيانات محليًا لمدة 13 ساعة من تاريخ استلام المكالمة.

لديك الحق في الوصول إلى بياناتك الشخصية المُخزّنة في هذا النظام، وطلب تصحيح أو حذف أو حجب البيانات التي لا تتوافق مع متطلبات اللوائح. إذا كنت تعتقد أن بياناتك الشخصية قد تعرّضت للاختراق، فيحق لك تقديم شكوى إلى الجهة المختصة بحماية البيانات.

للتفعيل اليدوي، اضغط على زر الاستغاثة (SOS) في الكونسول العلوي لمدة ثانية تقريبًا لبدء مكالمة طوارئ. سيصدر صوت صفير واحد عند تفعيل مكالمة الطوارئ eCall، وستُعرض رسالة في مركز رسائل السيارة وعلى شاشة الوسائط المتعددة. سيتم كتم صوت مُشغّل الوسائط المتعددة عند بدء مكالمة الطوارئ. يُمكن إلغاء مكالمة الطوارئ التي تم بدؤها يدويًا بالضغط على زر الاستغاثة (SOS) وتحريره خلال 5 ثوانٍ تقريبًا من الضغطة الأولى. سيتم حذف الرسائل.

*وفقًا لتشغيل الخدمة في الدولة من قبل السلطات، وبقدر ما يكون النظام متاحًا ومفعلاً في الدولة من قبل مقدمي الخدمة.

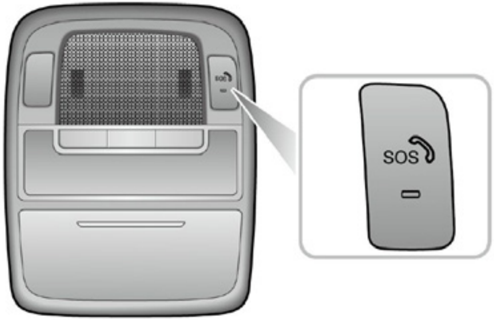

سيُجري نظام استدعاء الطوارئ (eCall) اختبارًا ذاتيًا عند تشغيل السيارة. أثناء الاختبار الذاتي، يومض مؤشر زر SOS بسرعة حتى اكتمال الاختبار. سيبقى الضوء مضاءً بشكل دائم في حال عدم وجود أي أعطال في النظام. سينطفئ الضوء أو يومض ببطء في حال اكتشاف أي عطل. سيتم عرض الأعطال المكتشفة أثناء الاختبار الذاتي في مركز رسائل السيارة.

ملاحظة: يعتمد تفعيل نظام المساعدة في حالات الطوارئ eCall SOS- على استقبال شبكة الهاتف المحمول.

ملاحظة: يُمكن إلغاء تفعيل نظام (eCall) في كراج MG المعتمد.

ملاحظة: يُنصح بشدة بعدم إلغاء تفعيل نظام eCall. في حال طلب مالك السيارة ذلك، يجب الحصول على طلب مُوقع.

بطارية 12 فولت

صيانة البطارية

لا تشغّل الأجهزة الكهربائية في السيارة لفترة طويلة، وإلا فقد تفرغ شحنة البطارية. نتيجةً لذلك، لن تتمكن السيارة من التشغيل، وسيقلّ العمر الافتراضي للبطارية.

خزّن البطارية دائمًا في وضع رأسي، ولا تحاول تفكيكها أبدًا.

يجب الالتزام بوسائل الحذر التالية:

- **يجب الابتعاد عن المواد القابلة للاشتعال.**
- **يجب ارتداء نظارات واقية عند إجراء الصيانة.**
- **يجب إبعاد الأطفال.**
- **تحتوي البطارية على سوائل حمضية.**
- **البطارية قابلة للانفجار.**
- **يجب قراءة دليل المالك بعناية.**

توجد بطارية السيارة في مقدمة السيارة. صُممت البطارية كي لا تحتاج إلى الصيانة، وبالتالي لا تحتاج إلى إعادة شحنها.

بناءً على الحمل الحالي وحالة البطارية، قد يُعيق النظام تشغيل بعض الأنظمة الكهربائية؛ لذا يجب تشغيل السيارة في أسرع وقت ممكن لإعادة شحن البطارية.

ملاحظة: يُنصح بتشغيل السيارة أو تركها تعمل لمدة نصف ساعة على الأقل أسبوعيًا لإطالة عمر البطارية. إذا لم تُستخدم السيارة لفترة طويلة (أكثر من شهر)، يُنصح بفصل القطب السالب للبطارية.

يجب التأكد من إطفاء السيارة قبل توصيل أو فصل كابل القطب السالب.

استبدال البطارية

تحتوي البطارية على حمض الكبريتيك، وهو مادة أكالة.

يجب التوجه إلى مركز خدمة معتمد من قبل المستورد لسيارات MG الكهربائية أو إلى كراج معتمد لإزالة البطارية وإعادة تركيبها. يجب تركيب بطارية بديلة من نفس نوع ومواصفات البطارية الأصلية للحفاظ على أداء السيارة.

يجب التخلص من البطارية بطريقة معتمدة؛ فقد تكون البطاريات المعتمدة ضارة بالبيئة. يجب إعادة تدويرها من خلال شركة متخصصة. يجب استشارة كراج MG معتمد لمزيد من التفاصيل.

التشغيل في حالات الطوارئ

لا تحاول أبدًا تشغيل السيارة عن طريق الدفع أو السحب.

تأكد من أن كلتا البطاريتين لهما نفس الجهد الاسمي (12 فولت)، وأن الكابلات المستخدمة في التوصيل معتمدة للاستخدام مع بطاريات 12 فولت.

أبعد الشرر واللهب المكشوف عن حجرة المحرك.

تأكد من توصيل الكابلات بإحكام، وعدم تلامسها لبعضها البعض أو الأجزاء المتحركة الأخرى، وإلا فقد تتولد شرارات، مسببةً حريقًا أو انفجارًا.

عند تفريغ شحن البطارية، يمكن استخدام أسلاك توصيل السيارة لتوصيل بطارية سيارة أخرى أو بطارية خارجية لتشغيل السيارة عن طريق توصيل البطارية.

تأكد من إطفاء النظام الكهربائي للسيارة، وإطفاء جميع المعدات الكهربائية فيها، ثم اتبع التعليمات المذكورة أعلاه.

1. صل كابل التوصيل الأحمر بين القطبين الموجب (+) لكلتا البطاريتين.

قم بتوصيل كابل التوصيل الأسود من الطرف السالب (–) للبطارية الجيدة (A) إلى نقطة تأريض جيدة في السيارة المعطلة (B) - مثل مجموعة التوجيه أو أي سطح معدني غير مطلي آخر - بعيدًا عن البطارية قدر الإمكان، وبعيدًا عن خطوط الفرامل.

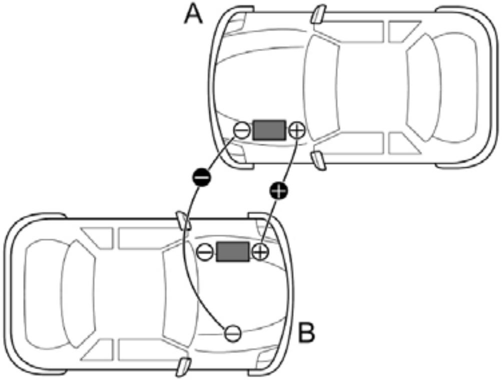

1. شغّل السيارة الأخرى أو أدرها واتركها تعمل لبضع دقائق.
2. شغّل السيارة المعطلة أو أدرها. إذا لم تعمل السيارة المعطلة أو لم تنجح بتشغيلها بعد عدة محاولات، فقد تكون بحاجة لإصلاح. يجب التوجه إلى مركز خدمة معتمد من المستورد لسيارات MG الكهربائية أو إلى كراج معتمد.
3. بعد تشغيل/ عمل كلتا السيارتين بشكل صحيح، أطفئ السيارة.
4. يجب فصل كوابل التوصيل بعكس ترتيب التوصيل. أي افصل الكابل الأسود من نقطة التأريض في السيارة المعطلة أولاً.

ملاحظة مهمة
لا تشغّل أي أجهزة كهربائية في سيارة ذات بطارية ضعيفة قبل فصل كابل التوصيل.

ملاحظة: يُنصح بإطفاء الأضواء ومكيف الهواء وغيرها من وسائل الراحة بعد تشغيل السيارة في حالة انخفاض مستوى البطارية، وترك السيارة تعمل لمدة ساعة إلى ساعتين لشحن البطارية. إذا لم تعمل السيارة بعد الشحن الكامل، يجب التوجه إلى مركز خدمة معتمد من المستورد لسيارات MG الكهربائية أو إلى كراج معتمد لإجراء الصيانة.

קאראיסט®
מקבוצת דוד לובינסקי
קאראיסט יבוא רכב בע"מ
מרק מושביץ 3, מרכז עסקים – מעוין שורק, ראשון לציון

שירות לקוחות רב-ערוצי לשירותך

דוא"ל: cs@lubinski.co.il
אינטרנט: www.lubinski.co.il
וואטסאפ: 052-5645555
טל': 3038*
www.mg-israel.co.il

خدمة عملاء متعددة القنوات في خدمتك

البريد الالكتروني: cs@lubinski.co.il
الانترنت: www.lubinski.co.il
واتسأب: 052-5645555
تلفون: 3038*
www.mg-israel.co.il

SAIC MOTOR
SAIC MOTOR Corporation Limited
Building 3, NO.165 Ning qiao Road, Pudong, Shanghai, P.R.C
Tel: 0086 21 50614600, Fax: 0086 21 58999577

Mobile Generation

KMG4KTZR25.1